SIEMENS

Karta informacyjna 5SY4320-8

wyłącznik nadmiarowo-prądowy 400 V 10 kA, 3-bieg., D, 20 A, głęb.=70 mm

Wersja	
Nazwa markowa produktu	SENTRON
oznaczenie produktu	Wyłącznik nadmiarowo-prądowy
Ogólne dane techniczne	
liczba biegunów	3
wersja biegunów	3-bieg.
klasa charakterystyki wyzwalania	D
żywotność mechaniczna (liczba cykli łączeniowych) typowy	10 000
Napięcie	
rodzaj napięcia napięcia roboczego	AC
napięcie izolacji (Ui)	
● przy pracy jednofazowej przy AC wartość znamionowa	440 V
● przy pracy wielofazowej przy AC wartość znamionowa	440 V
napięcie zasilające przy pracy jednofazowej przy AC wartość znamionowa	230 V
● **prąd roboczy**	
— 40°C wartość znamionowa	19,04 A
— przy 50°C wartość znamionowa	18,04 A
— przy 55°C wartość znamionowa	17,5 A
— przy temp. 60°C wartość znamionowa	16,96 A
● **prąd roboczy przy AC wartość znamionowa**	20 A
Napięcie zasilania	
napięcie zasilające	
● przy AC	400 V
● przy DC wartość znamionowa	60 V
zakres wartości częstotliwości napięcia zasilania	50/60 Hz
napięcie robocze przy DC wartość znamionowa maksymalny	72 V
Klasa ochrony	
Stopień ochrony IP	IP20, z podłączonymi przewodami
Zdolność przełączania	
zdolność łączeniowa prądu	
● przy DC zgodnie z IEC 60947-2 wartość znamionowa	15 kA
● zgodnie z EN 60898 wartość znamionowa	10 kA
● zgodnie z IEC 60947-2 wartość znamionowa	20 kA
Rozpraszanie	
Strata mocy [W] w przypadku wartości znamionowej prądu w przypadku AC w stanie rozgrzanym na biegun	1,6 W
możliwość zainstalowania	infrastruktura / przemysł

Zmiany zastrzeone
© Copyright Siemens

Szczegóły produktu	
wyposażenie produktu ochrona przed dotykiem	Tak
● element składowy produktu zacisk wielofunkcyjny u góry	Tak
● element składowy produktu zacisk wielofunkcyjny u dołu	Tak
● część składowa produktu współłączący przewód neutralny	Nie
właściwość produktu właściwości wyłącznika głównego zgodnie z EN 60204-1	Tak
właściwość produktu bezhalogenowy	Tak
właściwość produktu możliwość plombowania	Tak
właściwość produktu nie zawiera silikonu	Tak
rozszerzenie produktu możliwość instalacji wyposażenie dodatkowe	Tak
Funkcja produkt	
wartości nastawy prądu nastawczego (Ii) przy wyzwoleniu I	14
wielkość odniesienia prądu nastawczego(Ii) przy wyzwoleniu I	x In
Zwarcie	
zdolność wyłączeniowa prądu zwarciowego (Icn)	
● przy AC zgodnie z UL 10077 i CSA C22.2 nr 235	5 kA
Połączenia	
przekrój możliwego do podłączenia przewodu jednożyłowy	
● minimalny	0,75 mm²
● maksymalny	35 mm²
przekrój możliwego do podłączenia przewodu wielożyłowy	
● minimalny	0,75 mm²
● maksymalny	35 mm²
przekrój możliwego do podłączenia przewodu typu linka z tulejką kablową	
● minimalny	0,75 mm²
● maksymalny	25 mm²
numer AWG jako zakodowany przekrój przyłączanego przewodu	
● minimalny	18
● maksymalny	4
moment dokręcenia [lbf·in] przy zacisku śrubowym	
● minimalny	22 lbf·in
● maksymalny	31 lbf·in
● moment dokręcenia przy zacisku śrubowym minimalny	2,5 N·m
● moment dokręcania w przypadku przyłącza śrubowego maksymalny	3,5 N·m
pozycja kabla przyłączeniowego zasilania	dowolnie
Konstrukcja mechaniczna	
wysokość	90 mm
szerokość	54 mm
głębokość	76 mm
głębokość montażowa	70 mm
liczba jednostek podziału szerokości	3
rodzaj montażu	Szyna montażowa
pozycja montażowa	Dowolny
Waga netto na jedn.	464 g
Warunki środowiskowe	
wpływ temperatury otoczenia	maks. 95% RH do 55°C, maks. 55% RH do 70°C, maks. 35% RH do 75°C
norma	IEC / EN 60898-1, IEC / EN 60947-2 / UL1077
wytrzymałość zmęczeniowa zgodnie z IEC 60068-2-6	±1 mm przy 5 do 25 Hz; 50 m/s² przy 25 do 150 Hz
temperatura otoczenia podczas pracy	
● minimalny	-40 °C
● maksymalny	70 °C
temperatura otoczenia podczas magazynowania	

Zmiany zastrzeone
© Copyright Siemens

● minimalny	-40 °C
● maksymalny	75 °C
liczba cykli testowych dla oddziaływania na środowisko zgodnie z IEC 60068-2-30	6

Zezwolenia Certyfikaty

Environment		General Product Approval		
Environmental Confirmations	Environmental Confirmations			

General Product Approval				
	Miscellaneous		Confirmation	

General Product Approval	EMV	Test Certificates		Maritime application	
		Miscellaneous	Special Test Certificate		

Maritime application			other		Railway
				Confirmation	Confirmation

Railway
Special Test Certificate

Więcej informacji

Informacje dotyczące opakowania
Informacje dotyczące opakowania
Information for data generation and storage
https://support.industry.siemens.com/cs/ww/en/view/109995012
Information- and Downloadcenter (Catalogs, Brochures,…)
https://www.siemens.com/lowvoltage/catalogs
Industry Mall (Online ordering system)
https://mall.industry.siemens.com/mall/en/en/Catalog/product?mlfb=5SY4320-8
Service&Support (Manuals, Certificates, Characteristics, FAQs,...)
https://support.industry.siemens.com/cs/ww/pl/ps/5SY4320-8
Image database (product images, 2D dimension drawings, 3D models, device circuit diagrams, ...)
https://www.automation.siemens.com/bilddb/cax_en.aspx?mlfb=5SY4320-8
CAx-Online-Generator
https://www.siemens.com/cax
Tender specifications
https://www.siemens.com/specifications
Krzywe charakterystyczne
https://curves.simaris.siemens.com/curves/<mmp_prod_noCOMP="HAUPT"></mmp_prod__no>

Zmiany zastrzeone
© Copyright Siemens

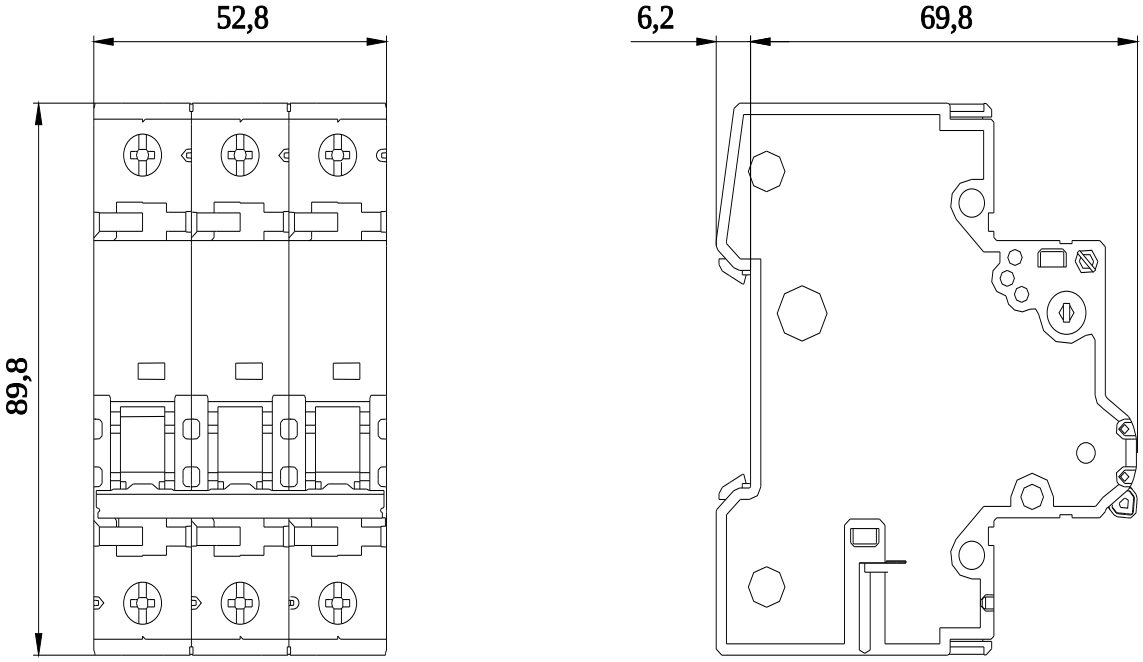

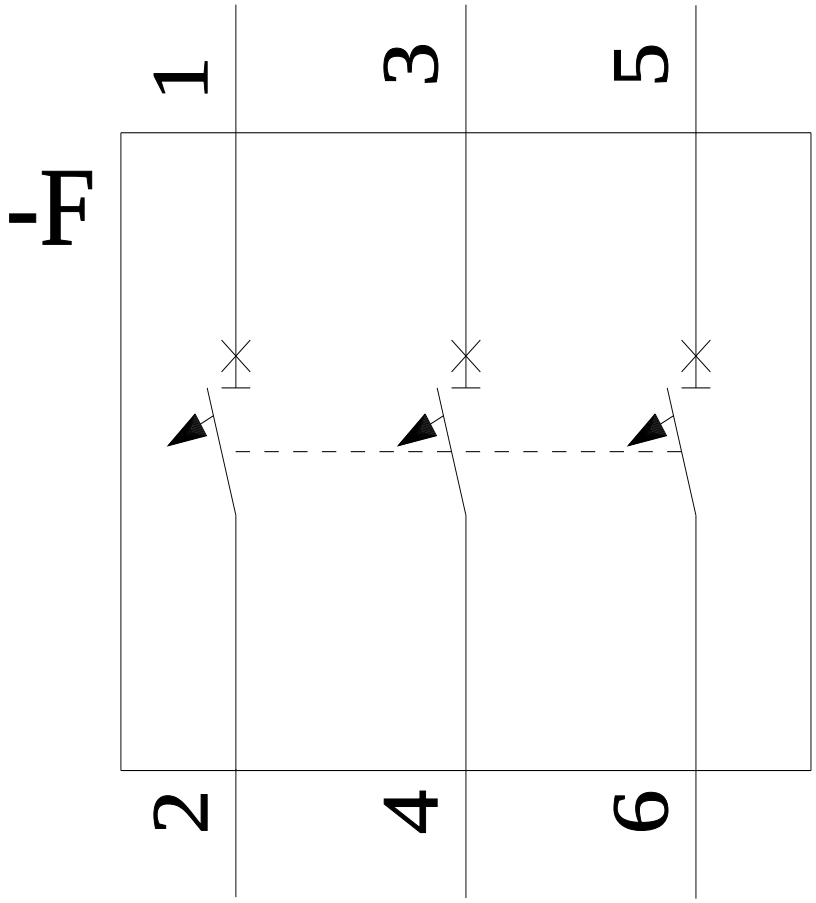

Zmiany zastrzeone
© Copyright Siemens

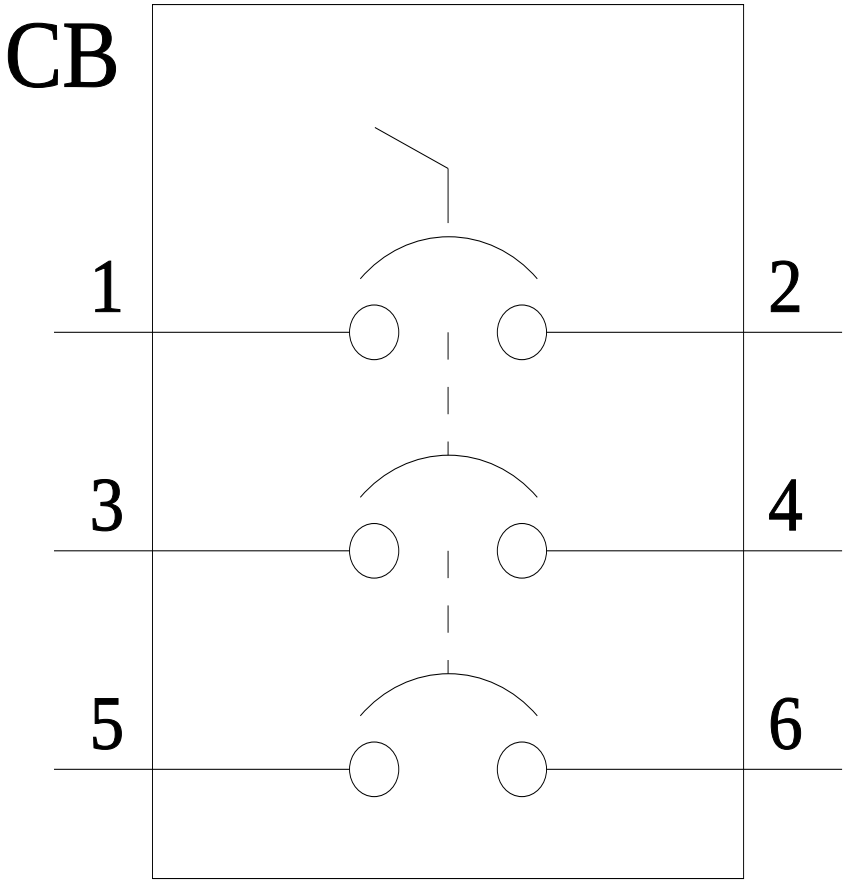

Ostatnia zmiana: 1.11.2025

Zmiany zastrzeone
© Copyright Siemens

Zmiany zastrzeone
© Copyright Siemens