SIEMENS

Karta informacyjna 3SU1000-1HR20-0AA0

Siemens EcoTech

przycisk grzybkowy ZATRZYMANIA AWARYJNEGO, 22 mm, okrągły, tworzywo sztuczne, czerwony, 40 mm, z zamkiem Siemens, C, nr zamka S-10-CG, zatrzask automatyczny, zgodnie z EN ISO 13850, odryglowaniem zamka

Nazwa markowa produktu	SIRIUS ACT
oznaczenie produktu	Przycisk grzybkowy ZATRZYMANIE AWARYJNE
wykonanie produktu	Element uruchamiający/sygnalizacyjny
oznaczenie typu produktu	3SU1
Linia produktów	tworzywo sztuczne, czarny, 22 mm
Obudowa	
Liczba punktów sterowniczych	1
Element uruchamiajacy	
konstrukcja mechanizmu napędowego	zatrzask automatyczny,
sposób działania napędu	Bez samopowrotu
rozszerzenie produktu	
● opcjonalny element świecący	Nie
● opcjonalnie moduł zestyku	Tak
kolor	
● napędu	czerwony
materiał napędu	Tworzywo
Kształt napędu	Okrągły
średnica zewnętrzna napędu	40 mm
Rodzaj urządzenia otwierającego	Odblokowanie zamka
Liczba pozycji łączeniowych	2
Pozycja przełącznika do wyjęcia klucza	O
Wykonanie zamków	Siemens, C
Numer klucza	S-10-CG
Pierścień frontowy	
element składowy produktu pierścień metalowy	Nie
Ogólne dane techniczne	
funkcja produktu	
● wymuszone otwarcie	Tak
● funkcja ZATRZYMANIE AWARYJNE	Tak
● funkcja ZATRZYMANIE AWARYJNE	Tak
Stopień ochrony IP	IP66, IP67, IP69(IP69K)
Stopień ochrony NEMA	1, 2, 3, 3R, 4, 4X, 12, 13
odporność na wstrząsy	
● **zgodnie z IEC 60068-2-27**	Półfala sinusoidalna 15 g / 11 ms
● do aplikacji kolejowych zg. z DIN EN 61373	Kategoria 1, Klasa B
wytrzymałość zmęczeniowa	

Zmiany zastrzeone
© Copyright Siemens

● **zgodnie z IEC 60068-2-6**	10 ... 500 Hz: 5 g
● do aplikacji kolejowych zg. z DIN EN 61373	Kategoria 1, klasa B
częstotliwość przełączania maksymalny	600 1/h
żywotność mechaniczna (liczba cykli łączeniowych) typowy	300 000
oznaczenie środków roboczych zgodnie z IEC 81346-2:2009	S
Dyrektywa RoHS (dzień/miesiąc/rok)	10/01/2014
SVHC substance name	Lead CAS-No. 7439-92-1
Waga netto na jedn.	107 g
Dane związane z bezpieczeństwem	
funkcja produktu nadaje się do funkcji bezpieczeństwa	Tak
Okres użytkowania maksymalny	20 a
kontrola okres użytkowania związany z zużyciem konieczne	Tak
Udział niebezpiecznych awarii z wysokim współczynnikiem przywołania zg. z SN 31920	20 %
Wartość B10 z wysokim współczynnikiem przywołania zg. z SN 31920	100 000
ISO 13849	
typ urządzenia zgodnie z ISO 13849-1	3
IEC 61508	
Rodzaj urządzenia bezpiecznego zg. z IEC 61508-2	Typ A
Wartość T1 dla testowego interwału lub czasu życia zgodnie z IEC 61508	20 a
Warunki środowiska	
temperatura otoczenia	
● podczas pracy	-25 ... +70 °C
● podczas magazynowania	-40 ... +80 °C
Kategoria środowiskowa podczas pracy zg. z IEC 60721	3M6, 3S2, 3B2, 3C3, 3K6 (w przypadku względnej wilgotności powietrza w zakresie 10 ... 95%)
Instalacja/ Mocowanie/ Wymiary	
Kształt otworu instalacyjnego	Okrągły
Średnica montażowa	22,3 mm
dodatnia tolerancja średnicy montażowej	0,4 mm
wysokość montażowa	84,5 mm
szerokość montażowa	40 mm
głębokość montażowa	26,3 mm
Zezwolenia Certyfikaty	
deklaracja środowiskowa produktu	
● współczynnik ocieplenia globalnego [eq CO2] / podczas produkcji	0.566 kg
● współczynnik ocieplenia globalnego [eq CO2] / podczas eksploatacji	0.235 kg
● współczynnik ocieplenia globalnego [eq CO2] / po End of Life	-0.0145 kg
● współczynnik ocieplenia globalnego [eq CO2] / ogółem	0.787 kg

Environment

Environmental Confirmations

General Product Approval

General Product Approval

EG-Konf.

Test Certificates

Special Test Certificate

Type Test Certificates/Test Report

Maritime application

Maritime application

other

Zmiany zastrzeone
© Copyright Siemens

Confirmation

Więcej informacji

Informacje dotyczące opakowania
Informacje dotyczące opakowania

Information for data generation and storage
https://support.industry.siemens.com/cs/ww/en/view/109995012

Information- and Downloadcenter
https://www.siemens.com/ic10

Industry Mall (System zamawiania online)
https://mall.industry.siemens.com/mall/pl/pl/Catalog/product?mlfb=3SU1000-1HR20-0AA0

CAx-Online-Generator
https://support.automation.siemens.com/WW/CAXorder/default.aspx?lang=en&mlfb=3SU1000-1HR20-0AA0

Service&Support
https://support.industry.siemens.com/cs/ww/en/ps/3SU1000-1HR20-0AA0

Image database (product images, 2D dimension drawings, 3D models, device circuit diagrams, EPLAN macros, ...)
https://www.automation.siemens.com/bilddb/cax_de.aspx?mlfb=3SU1000-1HR20-0AA0&lang=en

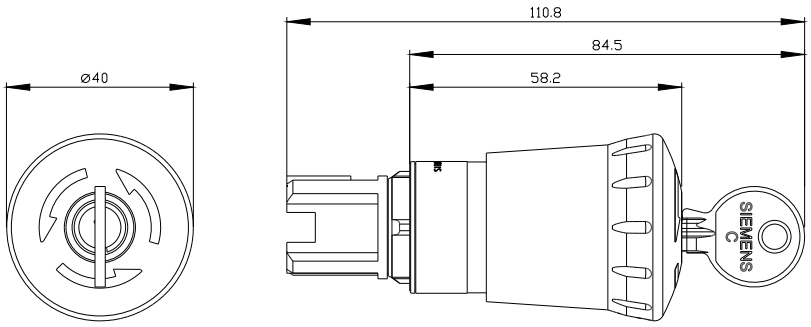

Ostatnia zmiana: 4.04.2026

Zmiany zastrzeone
© Copyright Siemens