SIEMENS

Karta informacyjna 3VA1580-6MH32-0AA0

Siemens EcoTech

wyłącznik 3VA1 IEC Frame 1000 klasa zdolności załączania H Icu=70kA przy 415V 3-bieg., ochrona rozrusznika TM120M, AM, In=800A bez zabezpieczenia od przeciążeń zabezpieczenie przeciwzwarciowe Ii=6...12 x In przyłącze płaskie śrubowe

Wersja	
Nazwa markowa produktu	SENTRON
oznaczenie produktu	Wyłącznik kompaktowy
wykonanie produktu	Zabezpieczenie rozrusznika
wykonanie wyzwalacza nadprądowego	TM120M
funkcja ochrony wyzwalacza nadprądowego	I
liczba biegunów	3
Ogólne dane techniczne	
Znamionowe napięcie izolacji Ui	800 V
napięcie robocze / przy AC / wartość znamionowa	690 V
Strata mocy [W] / maksymalna	210 W
Strata mocy [W] / w przypadku wartości znamionowej prądu / w przypadku AC / w stanie rozgrzanym / na biegun	70 W
żywotność mechaniczna (liczba cykli łączeniowych) / typowy	10 000
trwałość elektryczna (cykle przestawieniowe) / przy AC-1 / przy 380/415 V	4 600
trwałość elektryczna (cykle przestawieniowe) / przy AC-1 / przy 690 V	3 200
właściwość produktu / dla przewodu neutralnego / możliwość wyposażenia/doposażenia / ochrona zwarciowa i przeciążeniowa	Nie
wykonanie monitoringu zwarcia doziemnego	Bez
funkcja produktu	
● funkcja komunikacji	Nie
● inna funkcja pomiarowa	Nie
Waga netto na jedn.	13,825 kg
Elektryczność	
prąd roboczy	
● 40°C	800 A
● przy 45°C	800 A
● przy 50°C	800 A
● przy 55°C	780 A
● przy temp. 60°C	761 A
● przy 65°C	741 A
● przy 70°C	722 A
Zdolność przełączania IEC 60947	
klasa zdolności łączeniowej wyłącznika	H

Zmiany zastrzeone
© Copyright Siemens

zdolność wyłączeniowa granicznego prądu zwarcia (Icu)	
● przy 240 V	100 kA
● przy 415 V	70 kA
● przy 440 V	70 kA
● przy 500 V	55 kA
● przy 690 V	35 kA
zdolność wyłączeniowa eksploatacyjnego prądu zwarcia (Ics)	
● przy 240 V	100 kA
● przy 415 V	70 kA
● przy 440 V	70 kA
● przy 500 V	55 kA
● przy 690 V	19 kA
zdolność załączania, prąd zwarciowy (Icm)	
● przy 240 V	220 kA
● przy 415 V	154 kA
● przy 440 V	154 kA
● przy 500 V	121 kA
● przy 690 V	73,5 kA
rodzaj ochrony przed zwarciem	do wartości mocy łączeniowych w sieciach DC patrz Podręcznik obsługi wyłącznika kompaktowego 3VA; link znajduje się w punkcie Wsparcie i serwis w ostatnim rozdziale
Regulowane parametry	
regulowana wartość progowa prądu nastawczego (Ii) / przy wyzwoleniu I	
● minimalna	4 800 A
● maksymalna	9 600 A
regulowany prąd nastawczy (InN) / przy wyzwoleniu N	
● minimalny	800 A
● maksymalny	800 A
funkcja produktu / ochrona ziemnozwarciowa	Nie
Konstrukcja mechaniczna	
element składowy produktu	
● wyzwalacz podnapięciowy	Nie
● wyzwalacz napięciowy	Nie
● sygnalizacja wyzwolenia	Nie
wysokość [in]	12,6 in
wysokość	320 mm
szerokość [in]	8,27 in
szerokość	210 mm
głębokość [in]	4,72 in
głębokość	120 mm
Połączenia	
schemat przyłączeniowy złącza elektrycznego / dla głównego obwodu prądowego	Przyłącze z przodu
wykonanie przyłącza elektrycznego / dla głównego obwodu prądowego	obustronne przyłącze płaskie śrubowe
rodzaj przekrojów poprzecznych możliwych do podłączenia przewodów / dla przyłącza szyny płaskiej / minimalny	20 x 4 mm
rodzaj przekrojów poprzecznych możliwych do podłączenia przewodów / dla przyłącza szyny płaskiej / maksymalny	50 x 28 mm
wersja powierzchni / przyłączy / na górze wyłącznika (N, 1, 3, 5)	srebro
wersja powierzchni / przyłączy / na spodzie wyłącznika (N, 2, 4, 6)	srebro
Obwód pomocniczy	
liczba zestyków przełącznych / dla styków pomocniczych	0
Akcesoria	
rozszerzenie produktu / opcjonalny / napęd silnikowy	Nie
Warunki środowiskowe	
stopień ochrony IP / od przodu	IP40
temperatura otoczenia	
● podczas pracy / minimalny	-25 °C

Zmiany zastrzeone
© Copyright Siemens

● podczas pracy / maksymalny	70 °C
● podczas magazynowania / minimalny	-40 °C
● podczas magazynowania / maksymalny	80 °C
oznaczenie środków roboczych / zgodnie z IEC 81346-2:2009	Q

Zezwolenia / Certyfikaty

General Product Approval

CCC VDE Miscellaneous EAC Confirmation UKCA

General Product Approval	EMV	Test Certificates			Maritime application
CE EG-Konf.	RCM	Miscellaneous	Type Test Certificates/Test Report	Special Test Certificate	BUREAU VERITAS

Maritime application		other			Environment
DNV	LRS	Miscellaneous	Confirmation	产品合格 QC PASS	Environmental Confirmations

Environment

Environmental Confirmations

Siemens EcoTech

Więcej informacji

Informacje dotyczące opakowania
Informacje dotyczące opakowania
Information for data generation and storage
https://support.industry.siemens.com/cs/ww/en/view/109995012
Information- and Downloadcenter (Catalogs, Brochures,…)
https://www.siemens.com/lowvoltage/catalogs
Industry Mall (Online ordering system)
https://mall.industry.siemens.com/mall/en/en/Catalog/product?mlfb=3VA1580-6MH32-0AA0
Service&Support (Manuals, Certificates, Characteristics, FAQs,...)
https://support.industry.siemens.com/cs/ww/pl/ps/3VA1580-6MH32-0AA0
Image database (product images, 2D dimension drawings, 3D models, device circuit diagrams, ...)
https://www.automation.siemens.com/bilddb/cax_en.aspx?mlfb=3VA1580-6MH32-0AA0
CAx-Online-Generator
https://www.siemens.com/cax
Tender specifications
https://www.siemens.com/specifications
Krzywe charakterystyczne
https://curves.simaris.siemens.com/curves/<mmp_prod_noCOMP="HAUPT"></mmp_prod__no>

Zmiany zastrzeone
© Copyright Siemens

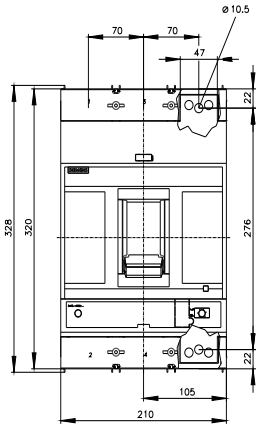

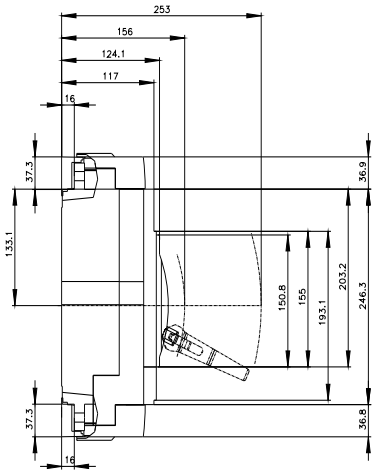

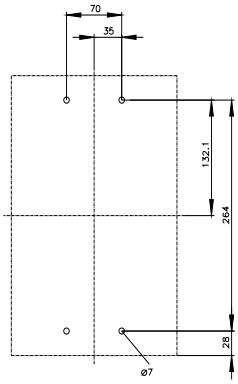

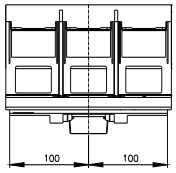

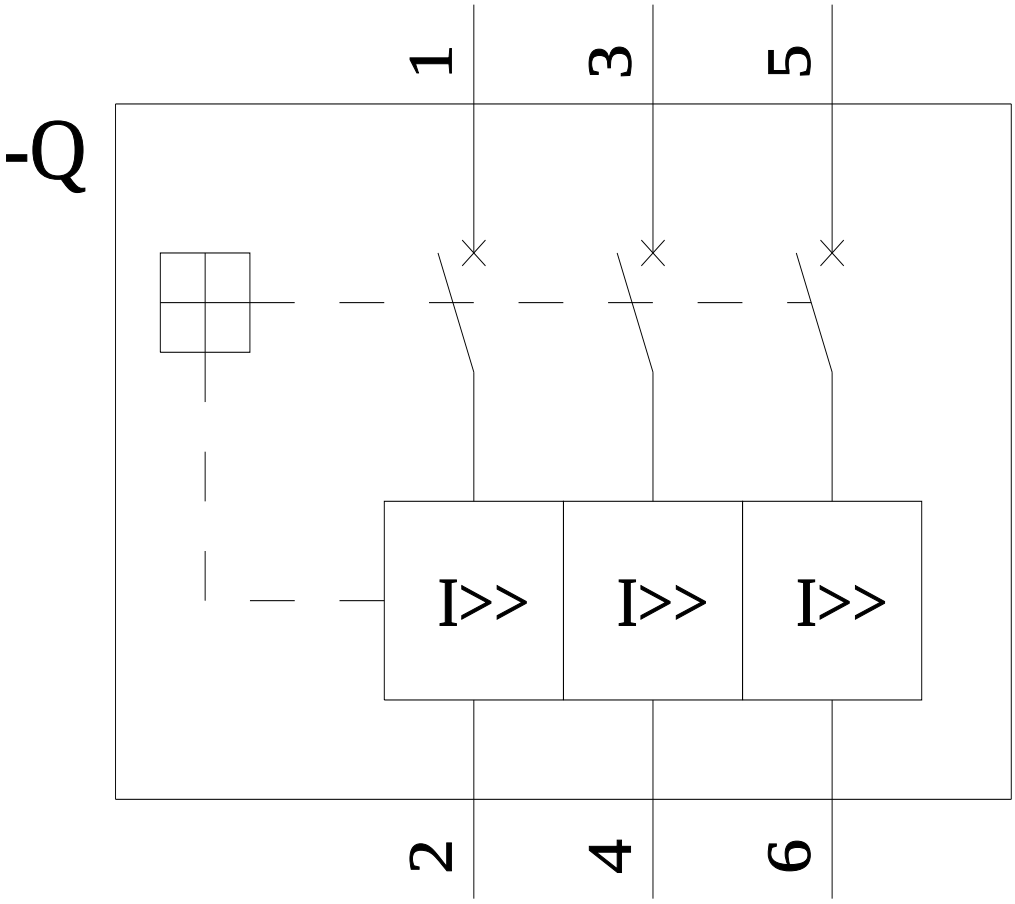

Ostatnia zmiana: 7.08.2025

Zmiany zastrzeone
© Copyright Siemens

Zmiany zastrzeone
© Copyright Siemens

Zmiany zastrzeone
© Copyright Siemens