SIEMENS

Karta informacyjna 3VA1325-7MH32-0AA0

Siemens EcoTech

wyłącznik 3VA1 IEC Frame 400 klasa zdolności załączania C Icu=110 kA przy 415 V 3-bieg., ochrona rozrusznika TM120M, AM, In=250 A bez zabezpieczenia od przeciążeń zabezpieczenie przeciwzwarciowe Ii=8...16 x In przyłącze płaskie śrubowe

Wersja	
Nazwa markowa produktu	SENTRON
oznaczenie produktu	Wyłącznik kompaktowy
wykonanie produktu	Zabezpieczenie rozrusznika
wykonanie wyzwalacza nadprądowego	TM120M
funkcja ochrony wyzwalacza nadprądowego	I
liczba biegunów	3
Ogólne dane techniczne	
Znamionowe napięcie izolacji Ui	800 V
napięcie robocze / przy AC / wartość znamionowa	690 V
Strata mocy [W] / maksymalna	30 W
Strata mocy [W] / w przypadku wartości znamionowej prądu / w przypadku AC / w stanie rozgrzanym / na biegun	10 W
żywotność mechaniczna (liczba cykli łączeniowych) / typowy	20 000
trwałość elektryczna (cykle przestawieniowe) / przy AC-1 / przy 380/415 V	6 000
trwałość elektryczna (cykle przestawieniowe) / przy AC-1 / przy 690 V	4 200
właściwość produktu / dla przewodu neutralnego / możliwość wyposażenia/doposażenia / ochrona zwarciowa i przeciążeniowa	Nie
wykonanie monitoringu zwarcia doziemnego	Bez
funkcja produktu	
● funkcja komunikacji	Nie
● inna funkcja pomiarowa	Nie
Waga netto na jedn.	5,214 kg
Elektryczność	
prąd roboczy	
● 40°C	250 A
● przy 45°C	250 A
● przy 50°C	250 A
● przy 55°C	245 A
● przy temp. 60°C	239 A
● przy 65°C	234 A
● przy 70°C	228 A
Zdolność przełączania IEC 60947	
klasa zdolności łączeniowej wyłącznika	C

Zmiany zastrzeone
© Copyright Siemens

zdolność wyłączeniowa granicznego prądu zwarcia (Icu)	
● przy 240 V	200 kA
● przy 415 V	110 kA
● przy 440 V	110 kA
● przy 500 V	70 kA
● przy 690 V	10 kA
zdolność wyłączeniowa eksploatacyjnego prądu zwarcia (Ics)	
● przy 240 V	200 kA
● przy 415 V	110 kA
● przy 440 V	110 kA
● przy 500 V	70 kA
● przy 690 V	6 kA
zdolność załączania, prąd zwarciowy (Icm)	
● przy 240 V	440 kA
● przy 415 V	242 kA
● przy 440 V	242 kA
● przy 500 V	154 kA
● przy 690 V	17 kA
rodzaj ochrony przed zwarciem	do wartości mocy łączeniowych w sieciach DC patrz Podręcznik obsługi wyłącznika kompaktowego 3VA; link znajduje się w punkcie Wsparcie i serwis w ostatnim rozdziale
Regulowane parametry	
regulowana wartość progowa prądu nastawczego (Ii) / przy wyzwoleniu I	
● minimalna	2 000 A
● maksymalna	4 000 A
regulowany prąd nastawczy (InN) / przy wyzwoleniu N	
● minimalny	250 A
● maksymalny	250 A
funkcja produktu / ochrona ziemnozwarciowa	Nie
Konstrukcja mechaniczna	
element składowy produktu	
● wyzwalacz podnapięciowy	Nie
● wyzwalacz napięciowy	Nie
● sygnalizacja wyzwolenia	Nie
wysokość [in]	9,76 in
wysokość	248 mm
szerokość [in]	5,43 in
szerokość	138 mm
głębokość [in]	4,33 in
głębokość	110 mm
Połączenia	
schemat przyłączeniowy złącza elektrycznego / dla głównego obwodu prądowego	Przyłącze z przodu
wykonanie przyłącza elektrycznego / dla głównego obwodu prądowego	obustronne przyłącze płaskie śrubowe
rodzaj przekrojów poprzecznych możliwych do podłączenia przewodów / dla przyłącza szyny płaskiej / minimalny	20 x 1 mm
rodzaj przekrojów poprzecznych możliwych do podłączenia przewodów / dla przyłącza szyny płaskiej / maksymalny	35 x 10 mm
wersja powierzchni / przyłączy / na górze wyłącznika (N, 1, 3, 5)	srebro
wersja powierzchni / przyłączy / na spodzie wyłącznika (N, 2, 4, 6)	srebro
Obwód pomocniczy	
liczba zestyków przełącznych / dla styków pomocniczych	0
Akcesoria	
rozszerzenie produktu / opcjonalny / napęd silnikowy	Tak
Warunki środowiskowe	
stopień ochrony IP / od przodu	IP40
temperatura otoczenia	
● podczas pracy / minimalny	-25 °C

Zmiany zastrzeone
© Copyright Siemens

● podczas pracy / maksymalny	70 °C
● podczas magazynowania / minimalny	-40 °C
● podczas magazynowania / maksymalny	80 °C

Environmental footprint

współczynnik ocieplenia globalnego [eq CO2] / ogółem	473 kg
współczynnik ocieplenia globalnego [eq CO2] / podczas produkcji	23,9 kg
współczynnik ocieplenia globalnego [eq CO2] / podczas eksploatacji	450 kg
współczynnik ocieplenia globalnego [eq CO2] / po End of Life	-2,9 kg
oznaczenie środków roboczych / zgodnie z IEC 81346-2:2009	Q

Zezwolenia / Certyfikaty

General Product Approval

CCC | VDE | Miscellaneous | EAC | Confirmation

General Product Approval | EMV | Test Certificates

EG-Konf. | UKCA | RCM | Special Test Certificate | Miscellaneous | Type Test Certificates/Test Report

Maritime application | other

ABS | Bureau Veritas | DNV | LRS | Miscellaneous | Confirmation

other | Environment

产品合格 QC PASS | Environmental Confirmations | Environmental Confirmations | EPD | Siemens EcoTech

Więcej informacji

Informacje dotyczące opakowania
Informacje dotyczące opakowania
Information for data generation and storage
https://support.industry.siemens.com/cs/ww/en/view/109995012
Information- and Downloadcenter (Catalogs, Brochures,…)
https://www.siemens.com/lowvoltage/catalogs
Industry Mall (Online ordering system)
https://mall.industry.siemens.com/mall/en/en/Catalog/product?mlfb=3VA1325-7MH32-0AA0
Service&Support (Manuals, Certificates, Characteristics, FAQs,...)
https://support.industry.siemens.com/cs/ww/pl/ps/3VA1325-7MH32-0AA0
Image database (product images, 2D dimension drawings, 3D models, device circuit diagrams, ...)
https://www.automation.siemens.com/bilddb/cax_en.aspx?mlfb=3VA1325-7MH32-0AA0
CAx-Online-Generator
https://www.siemens.com/cax
Tender specifications
https://www.siemens.com/specifications
Krzywe charakterystyczne
https://curves.simaris.siemens.com/curves/<mmp_prod_noCOMP="HAUPT"></mmp_prod__no>

Zmiany zastrzeone
© Copyright Siemens

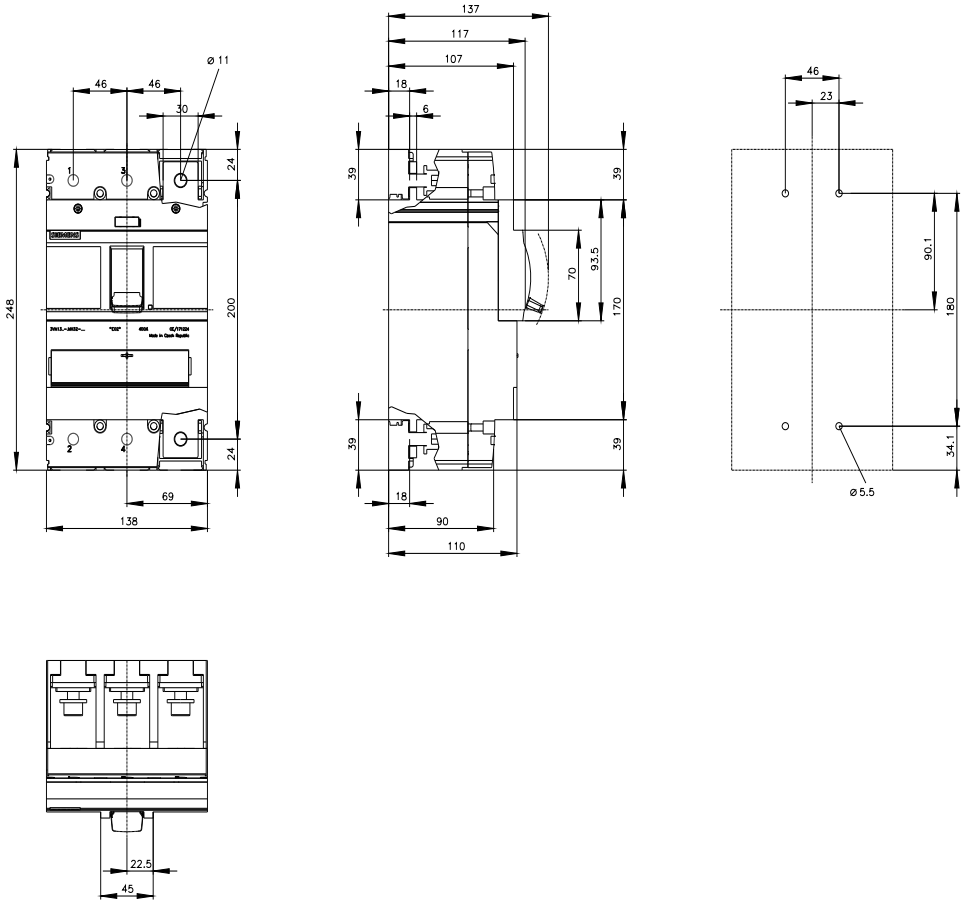

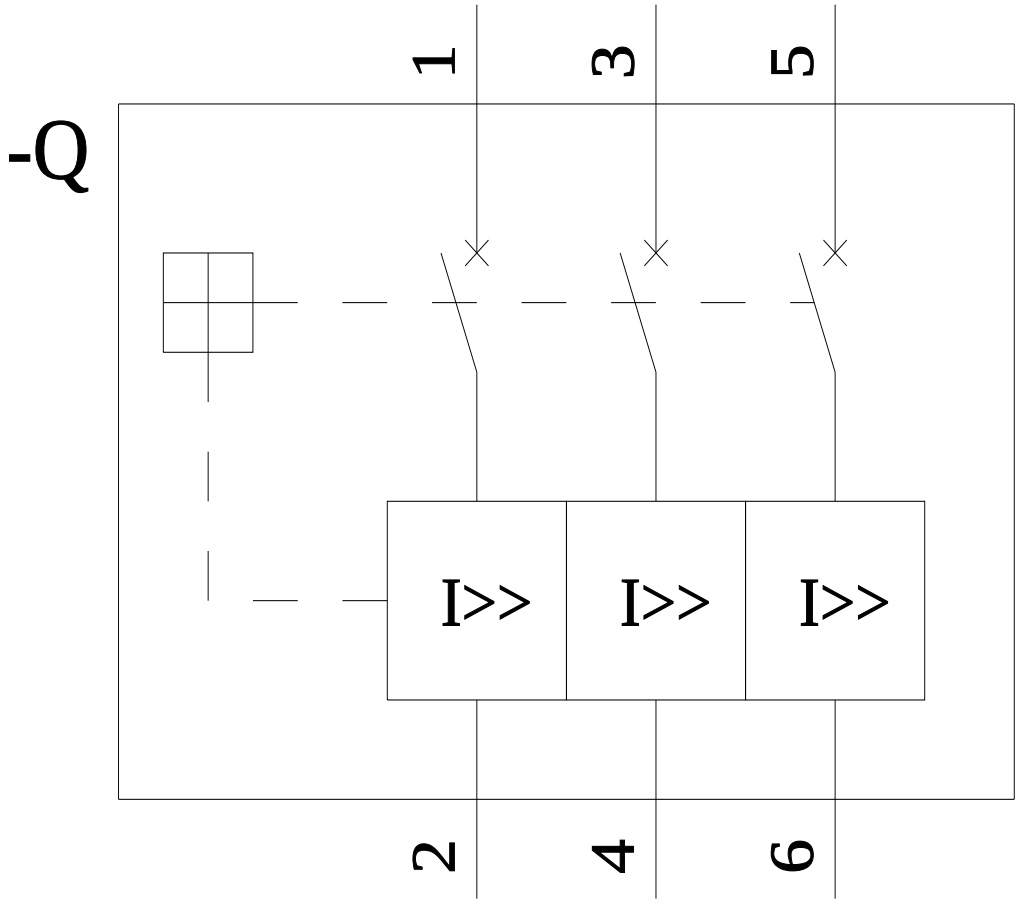

Ostatnia zmiana: 11.08.2025

Zmiany zastrzeone
© Copyright Siemens

Zmiany zastrzeone
© Copyright Siemens

Zmiany zastrzeone
© Copyright Siemens