SIEMENS

## Karta informacyjna 3VA1450-5MH32-0AA0

Siemens EcoTech

wyłącznik 3VA1 IEC Frame 630 klasa zdolności załączania M Icu=55 kA przy 415V 3-bieg., ochrona rozrusznika TM120M, AM, In=500A, bez zabezpieczenia od przeciążeń zabezpieczenie przeciwzwarciowe Ii=5...10 x In przyłącze płaskie śrubowe

| | |
|---|---|
| **Wersja** | |
| Nazwa markowa produktu | SENTRON |
| oznaczenie produktu | Wyłącznik kompaktowy |
| wykonanie produktu | Zabezpieczenie rozrusznika |
| wykonanie wyzwalacza nadprądowego | TM120M |
| funkcja ochrony wyzwalacza nadprądowego | I |
| liczba biegunów | 3 |
| **Ogólne dane techniczne** | |
| Znamionowe napięcie izolacji Ui | 800 V |
| napięcie robocze / przy AC / wartość znamionowa | 690 V |
| Strata mocy [W] / maksymalna | 122,7 W |
| Strata mocy [W] / w przypadku wartości znamionowej prądu / w przypadku AC / w stanie rozgrzanym / na biegun | 40,9 W |
| żywotność mechaniczna (liczba cykli łączeniowych) / typowy | 20 000 |
| trwałość elektryczna (cykle przestawieniowe) / przy AC-1 / przy 380/415 V | 4 000 |
| trwałość elektryczna (cykle przestawieniowe) / przy AC-1 / przy 690 V | 3 000 |
| właściwość produktu / dla przewodu neutralnego / możliwość wyposażenia/doposażenia / ochrona zwarciowa i przeciążeniowa | Nie |
| wykonanie monitoringu zwarcia doziemnego | Bez |
| funkcja produktu | |
| ● funkcja komunikacji | Nie |
| ● inna funkcja pomiarowa | Nie |
| Waga netto na jedn. | 4,949 kg |
| **Elektryczność** | |
| prąd roboczy | |
| ● 40°C | 500 A |
| ● przy 45°C | 500 A |
| ● przy 50°C | 500 A |
| ● przy 55°C | 488 A |
| ● przy temp. 60°C | 476 A |
| ● przy 65°C | 464 A |
| ● przy 70°C | 452 A |
| **Zdolność przełączania IEC 60947** | |
| klasa zdolności łączeniowej wyłącznika | M |


Zmiany zastrzeone
© Copyright Siemens

| | |
|---|---|
| zdolność wyłączeniowa granicznego prądu zwarcia (Icu) | |
| ● przy 240 V | 85 kA |
| ● przy 415 V | 55 kA |
| ● przy 440 V | 55 kA |
| ● przy 500 V | 36 kA |
| ● przy 690 V | 7 kA |
| zdolność wyłączeniowa eksploatacyjnego prądu zwarcia (Ics) | |
| ● przy 240 V | 85 kA |
| ● przy 415 V | 55 kA |
| ● przy 440 V | 55 kA |
| ● przy 500 V | 36 kA |
| ● przy 690 V | 5 kA |
| zdolność załączania, prąd zwarciowy (Icm) | |
| ● przy 240 V | 187 kA |
| ● przy 415 V | 121 kA |
| ● przy 440 V | 121 kA |
| ● przy 500 V | 75,5 kA |
| ● przy 690 V | 11,9 kA |
| rodzaj ochrony przed zwarciem | do wartości mocy łączeniowych w sieciach DC patrz Podręcznik obsługi wyłącznika kompaktowego 3VA; link znajduje się w punkcie Wsparcie i serwis w ostatnim rozdziale |
| **Regulowane parametry** | |
| regulowana wartość progowa prądu nastawczego (Ii) / przy wyzwoleniu I | |
| ● minimalna | 2 500 A |
| ● maksymalna | 5 000 A |
| regulowany prąd nastawczy (InN) / przy wyzwoleniu N | |
| ● minimalny | 500 A |
| ● maksymalny | 500 A |
| funkcja produktu / ochrona ziemnozwarciowa | Nie |
| **Konstrukcja mechaniczna** | |
| element składowy produktu | |
| ● wyzwalacz podnapięciowy | Nie |
| ● wyzwalacz napięciowy | Nie |
| ● sygnalizacja wyzwolenia | Nie |
| wysokość [in] | 9,76 in |
| wysokość | 248 mm |
| szerokość [in] | 5,43 in |
| szerokość | 138 mm |
| głębokość [in] | 4,33 in |
| głębokość | 110 mm |
| **Połączenia** | |
| schemat przyłączeniowy złącza elektrycznego / dla głównego obwodu prądowego | Przyłącze z przodu |
| wykonanie przyłącza elektrycznego / dla głównego obwodu prądowego | obustronne przyłącze płaskie śrubowe |
| rodzaj przekrojów poprzecznych możliwych do podłączenia przewodów / dla przyłącza szyny płaskiej / minimalny | 20 x 1 mm |
| rodzaj przekrojów poprzecznych możliwych do podłączenia przewodów / dla przyłącza szyny płaskiej / maksymalny | 35 x 10 mm |
| wersja powierzchni / przyłączy / na górze wyłącznika (N, 1, 3, 5) | srebro |
| wersja powierzchni / przyłączy / na spodzie wyłącznika (N, 2, 4, 6) | srebro |
| **Obwód pomocniczy** | |
| liczba zestyków przełącznych / dla styków pomocniczych | 0 |
| **Akcesoria** | |
| rozszerzenie produktu / opcjonalny / napęd silnikowy | Tak |
| **Warunki środowiskowe** | |
| stopień ochrony IP / od przodu | IP40 |
| temperatura otoczenia | |
| ● podczas pracy / minimalny | -25 °C |


Zmiany zastrzeone
© Copyright Siemens

| | |
|---|---|
| ● podczas pracy / maksymalny | 70 °C |
| ● podczas magazynowania / minimalny | -40 °C |
| ● podczas magazynowania / maksymalny | 80 °C |

## Environmental footprint

| | |
|---|---|
| współczynnik ocieplenia globalnego [eq CO2] / ogółem | 473 kg |
| współczynnik ocieplenia globalnego [eq CO2] / podczas produkcji | 23,9 kg |
| współczynnik ocieplenia globalnego [eq CO2] / podczas eksploatacji | 450 kg |
| współczynnik ocieplenia globalnego [eq CO2] / po End of Life | -2,9 kg |
| **oznaczenie środków roboczych / zgodnie z IEC 81346-2:2009** | Q |

## Zezwolenia / Certyfikaty

### General Product Approval

CCC | VDE | Miscellaneous | EAC | Confirmation

### General Product Approval | EMV | Test Certificates

UKCA | CE EG-Konf. | RCM | Special Test Certificate | Miscellaneous | Type Test Certificates/Test Report

### Maritime application | other

ABS | BUREAU VERITAS | DNV | LRS | CCS (China Classification Society) | Miscellaneous

### other | Environment

Confirmation | 产品合格 QC PASS | Environmental Confirmations | Environmental Confirmations | EPD | Siemens EcoTech

## Więcej informacji

**Informacje dotyczące opakowania**
Informacje dotyczące opakowania
**Information for data generation and storage**
https://support.industry.siemens.com/cs/ww/en/view/109995012
**Information- and Downloadcenter (Catalogs, Brochures,…)**
https://www.siemens.com/lowvoltage/catalogs
**Industry Mall (Online ordering system)**
https://mall.industry.siemens.com/mall/en/en/Catalog/product?mlfb=3VA1450-5MH32-0AA0
**Service&Support (Manuals, Certificates, Characteristics, FAQs,...)**
https://support.industry.siemens.com/cs/ww/pl/ps/3VA1450-5MH32-0AA0
**Image database (product images, 2D dimension drawings, 3D models, device circuit diagrams, ...)**
https://www.automation.siemens.com/bilddb/cax_en.aspx?mlfb=3VA1450-5MH32-0AA0
**CAx-Online-Generator**
https://www.siemens.com/cax
**Tender specifications**
https://www.siemens.com/specifications
**Krzywe charakterystyczne**
https://curves.simaris.siemens.com/curves/<mmp_prod_noCOMP="HAUPT"></mmp_prod__no>


Zmiany zastrzeone
© Copyright Siemens

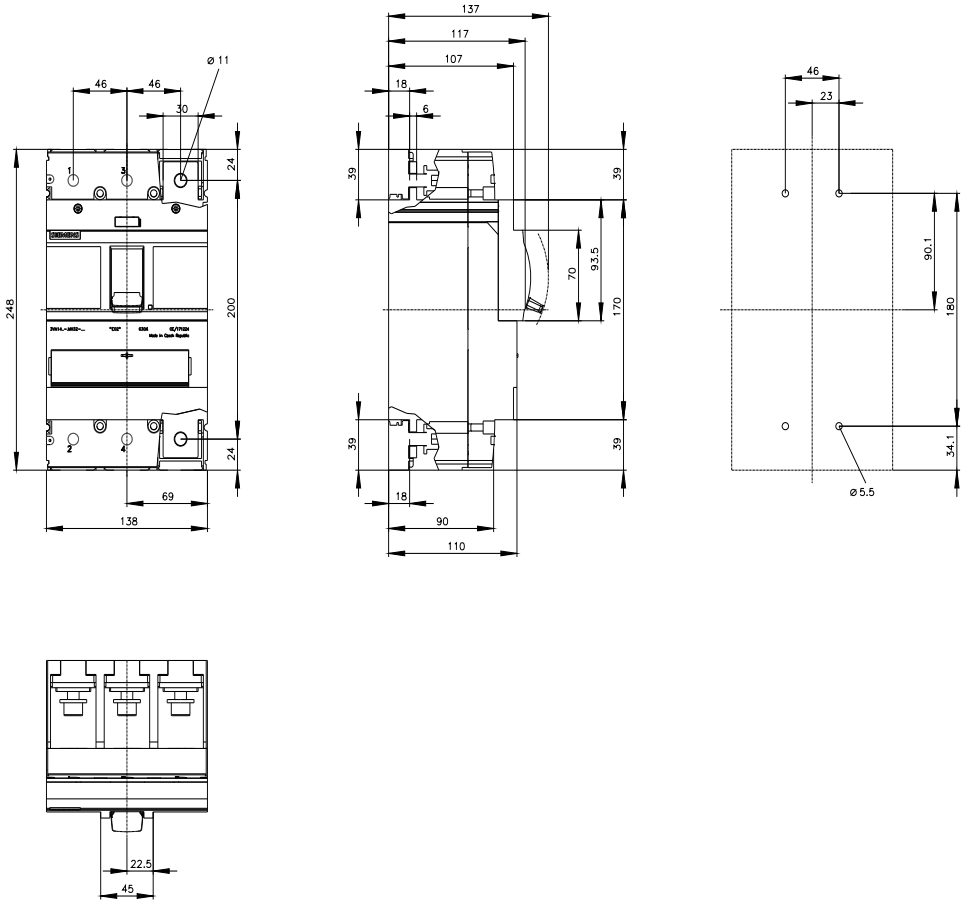


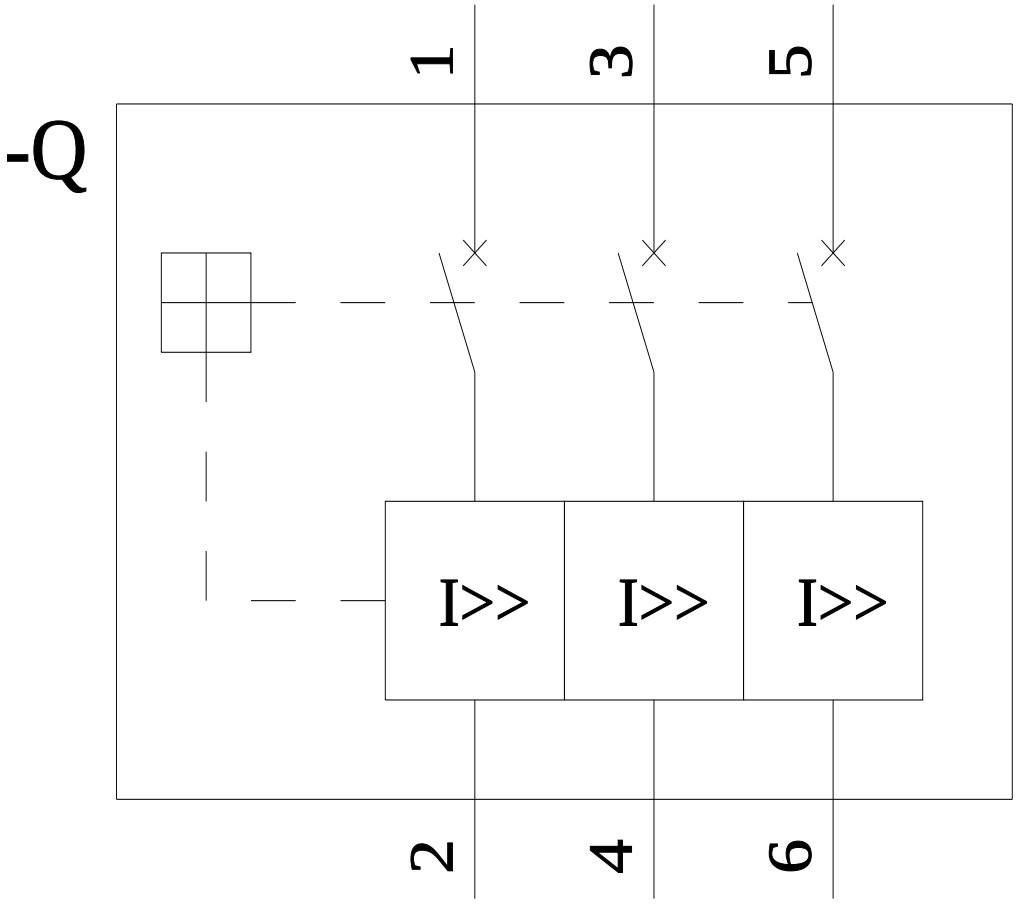


**Ostatnia zmiana:** 18.04.2026


Zmiany zastrzeone
© Copyright Siemens

Zmiany zastrzeone
© Copyright Siemens

Zmiany zastrzeone
© Copyright Siemens