SIEMENS

Karta informacyjna 3VA1116-3EF32-0AA0

Siemens EcoTech

wyłącznik 3VA1 IEC Frame 160 klasa zdolności załączania N Icu=25 kA przy 415V 3-bieg., ochrona instalacji TM240, ATAM, In=160 A zabezpieczenie od przeciążeń Ir=112 A...160 A zabezpieczenie przeciwzwarciowe Ii=5...10 x In przyłącze płaskie śrubowe

Wersja	
Nazwa markowa produktu	SENTRON
oznaczenie produktu	Wyłącznik kompaktowy
wykonanie produktu	Ochrona instalacji
wykonanie wyzwalacza nadprądowego	TM240
funkcja ochrony wyzwalacza nadprądowego	LI
liczba biegunów	3
Ogólne dane techniczne	
Znamionowe napięcie izolacji Ui	800 V
napięcie robocze / przy DC / wartość znamionowa	500 V
napięcie robocze / przy AC / wartość znamionowa	690 V
Strata mocy [W] / maksymalna	38 W
żywotność mechaniczna (liczba cykli łączeniowych) / typowy	20 000
trwałość elektryczna (cykle przestawieniowe) / przy AC-1 / przy 380/415 V	9 000
trwałość elektryczna (cykle przestawieniowe) / przy AC-1 / przy 690 V	6 300
właściwość produktu / dla przewodu neutralnego / możliwość wyposażenia/doposażenia / ochrona zwarciowa i przeciążeniowa	Nie
wykonanie monitoringu zwarcia doziemnego	Bez
funkcja produktu	
● funkcja komunikacji	Nie
● inna funkcja pomiarowa	Nie
Waga netto na jedn.	968 g
Elektryczność	
prąd roboczy	
● 40°C	160 A
● przy 45°C	160 A
● przy 50°C	160 A
● przy 55°C	158 A
● przy temp. 60°C	155 A
● przy 65°C	153 A
● przy 70°C	150 A
Zdolność przełączania IEC 60947	
klasa zdolności łączeniowej wyłącznika	N
zdolność wyłączeniowa granicznego prądu zwarcia (Icu)	

Zmiany zastrzeone
© Copyright Siemens

● przy 240 V	36 kA
● przy 415 V	25 kA
● przy 440 V	16 kA
● przy 500 V	7 kA
● przy 690 V	7 kA
zdolność wyłączeniowa eksploatacyjnego prądu zwarcia (Ics)	
● przy 240 V	36 kA
● przy 415 V	25 kA
● przy 440 V	16 kA
● przy 500 V	5 kA
● przy 690 V	5 kA
zdolność załączania, prąd zwarciowy (Icm)	
● przy 240 V	75,5 kA
● przy 415 V	52,5 kA
● przy 440 V	32 kA
● przy 500 V	11,9 kA
● przy 690 V	11,9 kA
rodzaj ochrony przed zwarciem	do wartości mocy łączeniowych w sieciach DC patrz Podręcznik obsługi wyłącznika kompaktowego 3VA; link znajduje się w punkcie Wsparcie i serwis w ostatnim rozdziale
Regulowane parametry	
właściwość produktu / przy wyzwoleniu L / możliwość włączania/wyłączania	Nie
regulowana wartość progowa prądu nastawczego (Ir) / wyzwalacza L / przy charakterystyce I2t	
● minimalna	112 A
● maksymalna	160 A
regulowana wartość progowa czasu opóźnienia (tr) / przy wyzwoleniu L / przy charakterystyce I2t	
● minimalna	1 s
● maksymalna	1 s
regulowana wartość progowa prądu nastawczego (Ii) / przy wyzwoleniu I	
● minimalna	800 A
● maksymalna	1 600 A
regulowany prąd nastawczy (InN) / przy wyzwoleniu N	
● minimalny	0 A
● maksymalny	0 A
funkcja produktu / ochrona ziemnozwarciowa	Nie
Konstrukcja mechaniczna	
element składowy produktu	
● wyzwalacz podnapięciowy	Nie
● wyzwalacz napięciowy	Nie
● sygnalizacja wyzwolenia	Nie
wysokość [in]	5,12 in
wysokość	130 mm
szerokość [in]	3 in
szerokość	76,2 mm
głębokość [in]	2,76 in
głębokość	70 mm
Połączenia	
schemat przyłączeniowy złącza elektrycznego / dla głównego obwodu prądowego	Przyłącze z przodu
wykonanie przyłącza elektrycznego / dla głównego obwodu prądowego	obustronne przyłącze płaskie śrubowe
rodzaj przekrojów poprzecznych możliwych do podłączenia przewodów / dla przyłącza szyny płaskiej / minimalny	12 x 1 mm
rodzaj przekrojów poprzecznych możliwych do podłączenia przewodów / dla przyłącza szyny płaskiej / maksymalny	17 x 6,5 mm
wersja powierzchni / przyłączy / na górze wyłącznika (N, 1, 3, 5)	srebro
wersja powierzchni / przyłączy / na spodzie wyłącznika (N, 2, 4, 6)	cyna

Zmiany zastrzeone
© Copyright Siemens

Obwód pomocniczy	
liczba zestyków przełącznych / dla styków pomocniczych	0
Akcesoria	
rozszerzenie produktu / opcjonalny / napęd silnikowy	Tak
Warunki środowiskowe	
stopień ochrony IP / od przodu	IP40
temperatura otoczenia	
• podczas pracy / minimalny	-25 °C
• podczas pracy / maksymalny	70 °C
• podczas magazynowania / minimalny	-40 °C
• podczas magazynowania / maksymalny	80 °C
Environmental footprint	
deklaracja środowiskowa produktu(EPD)	Tak
współczynnik ocieplenia globalnego [eq CO2] / ogółem	190 kg
współczynnik ocieplenia globalnego [eq CO2] / podczas produkcji	4,67 kg
współczynnik ocieplenia globalnego [eq CO2] / podczas eksploatacji	186 kg
współczynnik ocieplenia globalnego [eq CO2] / po End of Life	-0,826 kg
oznaczenie środków roboczych / zgodnie z IEC 81346-2:2009	Q

Zezwolenia / Certyfikaty

General Product Approval

CCC | VDE | Miscellaneous | EAC | Confirmation

General Product Approval | **EMV** | **Test Certificates**

EG-Konf. | UKCA | RCM | Miscellaneous | Special Test Certificate | Type Test Certificates/Test Report

Maritime application

ABS | BUREAU VERITAS | DNV | LRS | RMRS | CCS (China Classification Society)

other | **Environment**

Miscellaneous | Confirmation | 产品合格 QC PASS | Environmental Confirmations | EPD | EPD

Environment

Environmental Confirmations | Siemens EcoTech

Więcej informacji

Informacje dotyczące opakowania
Informacje dotyczące opakowania

Zmiany zastrzeone
© Copyright Siemens

Information for data generation and storage
https://support.industry.siemens.com/cs/ww/en/view/109995012
Information- and Downloadcenter (Catalogs, Brochures,…)
https://www.siemens.com/lowvoltage/catalogs
Industry Mall (Online ordering system)
https://mall.industry.siemens.com/mall/en/en/Catalog/product?mlfb=3VA1116-3EF32-0AA0
Service&Support (Manuals, Certificates, Characteristics, FAQs,...)
https://support.industry.siemens.com/cs/ww/pl/ps/3VA1116-3EF32-0AA0
Image database (product images, 2D dimension drawings, 3D models, device circuit diagrams, ...)
https://www.automation.siemens.com/bilddb/cax_en.aspx?mlfb=3VA1116-3EF32-0AA0
CAx-Online-Generator
https://www.siemens.com/cax
Tender specifications
https://www.siemens.com/specifications
Krzywe charakterystyczne
https://curves.simaris.siemens.com/curves/<mmp_prod_noCOMP="HAUPT"></mmp_prod__no>

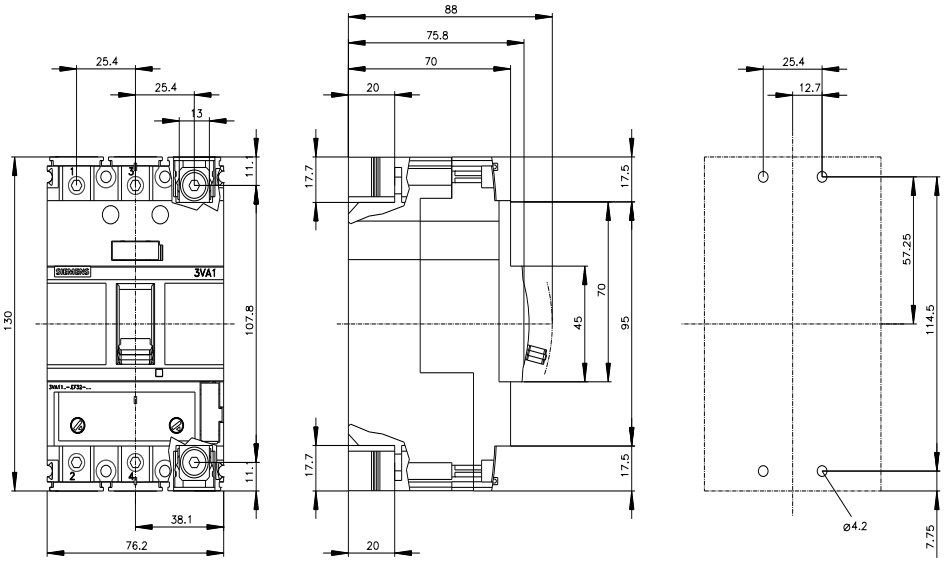

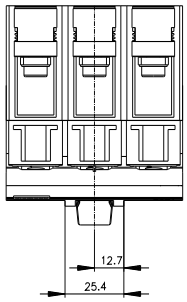

Zmiany zastrzeone
© Copyright Siemens

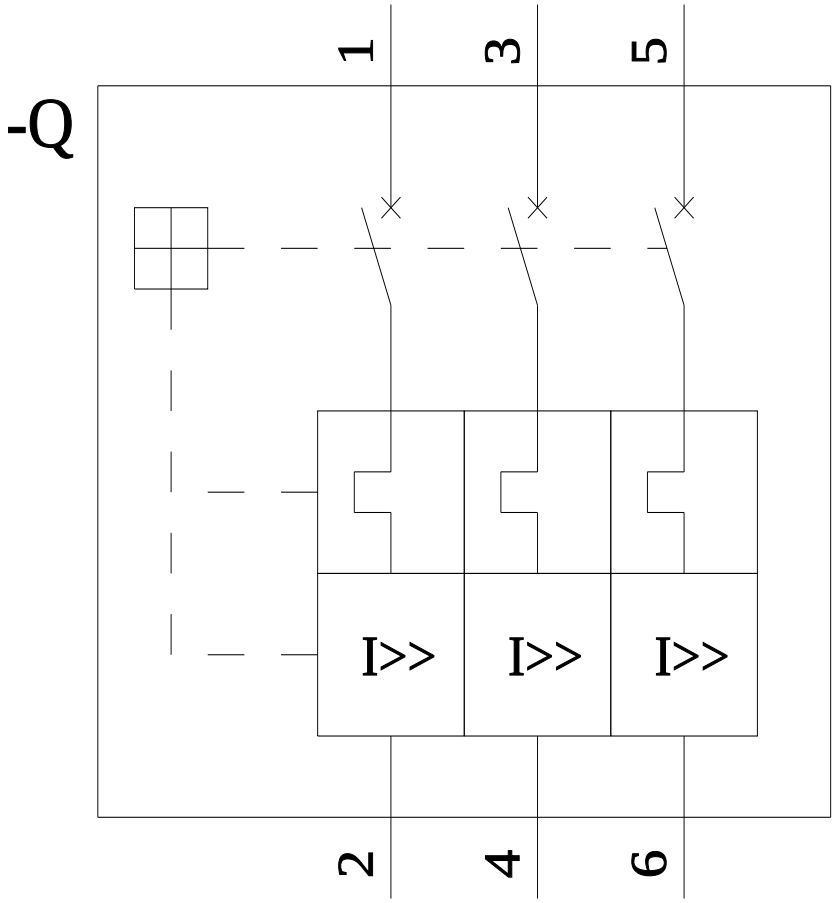

Ostatnia zmiana: 18.04.2026

Zmiany zastrzeone
© Copyright Siemens

Zmiany zastrzeone
© Copyright Siemens