SIEMENS

Karta informacyjna 3VA1116-3EF36-0AA0

Siemens EcoTech

wyłącznik 3VA1 IEC Frame 160 klasa zdolności załączania N Icu=25 kA przy 415V 3-bieg., ochrona instalacji TM240, ATAM, In=160 A zabezpieczenie od przeciążeń Ir=112 A...160 A zabezpieczenie przeciwzwarciowe Ii=5...10 x In przyłącze zaciskowe

Wersja	
Nazwa markowa produktu	SENTRON
oznaczenie produktu	Wyłącznik kompaktowy
wykonanie produktu	Ochrona instalacji
wykonanie wyzwalacza nadprądowego	TM240
funkcja ochrony wyzwalacza nadprądowego	LI
liczba biegunów	3
Ogólne dane techniczne	
Znamionowe napięcie izolacji Ui	800 V
napięcie robocze / przy DC / wartość znamionowa	500 V
napięcie robocze / przy AC / wartość znamionowa	690 V
Strata mocy [W] / maksymalna	38 W
żywotność mechaniczna (liczba cykli łączeniowych) / typowy	20 000
trwałość elektryczna (cykle przestawieniowe) / przy AC-1 / przy 380/415 V	9 000
trwałość elektryczna (cykle przestawieniowe) / przy AC-1 / przy 690 V	6 300
właściwość produktu / dla przewodu neutralnego / możliwość wyposażenia/doposażenia / ochrona zwarciowa i przeciążeniowa	Nie
wykonanie monitoringu zwarcia doziemnego	Bez
funkcja produktu	
● funkcja komunikacji	Nie
● inna funkcja pomiarowa	Nie
Waga netto na jedn.	1,025 kg
Elektryczność	
prąd roboczy	
● 40°C	160 A
● przy 45°C	160 A
● przy 50°C	160 A
● przy 55°C	158 A
● przy temp. 60°C	155 A
● przy 65°C	153 A
● przy 70°C	150 A
Zdolność przełączania IEC 60947	
klasa zdolności łączeniowej wyłącznika	N
zdolność wyłączeniowa granicznego prądu zwarcia (Icu)	

Zmiany zastrzeone
© Copyright Siemens

● przy 240 V	36 kA
● przy 415 V	25 kA
● przy 440 V	16 kA
● przy 500 V	7 kA
● przy 690 V	7 kA
zdolność wyłączeniowa eksploatacyjnego prądu zwarcia (Ics)	
● przy 240 V	36 kA
● przy 415 V	25 kA
● przy 440 V	16 kA
● przy 500 V	5 kA
● przy 690 V	5 kA
zdolność załączania, prąd zwarciowy (Icm)	
● przy 240 V	75,5 kA
● przy 415 V	52,5 kA
● przy 440 V	32 kA
● przy 500 V	11,9 kA
● przy 690 V	11,9 kA
rodzaj ochrony przed zwarciem	do wartości mocy łączeniowych w sieciach DC patrz Podręcznik obsługi wyłącznika kompaktowego 3VA; link znajduje się w punkcie Wsparcie i serwis w ostatnim rozdziale
Regulowane parametry	
właściwość produktu / przy wyzwoleniu L / możliwość włączania/wyłączania	Nie
regulowana wartość progowa prądu nastawczego (Ir) / wyzwalacza L / przy charakterystyce I2t	
● minimalna	112 A
● maksymalna	160 A
regulowana wartość progowa czasu opóźnienia (tr) / przy wyzwoleniu L / przy charakterystyce I2t	
● minimalna	1 s
● maksymalna	1 s
regulowana wartość progowa prądu nastawczego (Ii) / przy wyzwoleniu I	
● minimalna	800 A
● maksymalna	1 600 A
regulowany prąd nastawczy (InN) / przy wyzwoleniu N	
● minimalny	0 A
● maksymalny	0 A
funkcja produktu / ochrona ziemnozwarciowa	Nie
Konstrukcja mechaniczna	
element składowy produktu	
● wyzwalacz podnapięciowy	Nie
● wyzwalacz napięciowy	Nie
● sygnalizacja wyzwolenia	Nie
wysokość [in]	5,12 in
wysokość	130 mm
szerokość [in]	3 in
rodzaj przekrojów poprzecznych możliwych do podłączenia przewodów / zacisku do przewodów okrągłych / wielożyłowy	1 x (1,5 - 70 mm²)
szerokość	76,2 mm
głębokość [in]	2,76 in
głębokość	70 mm
Połączenia	
schemat przyłączeniowy złącza elektrycznego / dla głównego obwodu prądowego	Przyłącze z przodu
wykonanie przyłącza elektrycznego / dla głównego obwodu prądowego	obustronny zacisk ramowy
wersja powierzchni / przyłączy / na górze wyłącznika (N, 1, 3, 5)	srebro
wersja powierzchni / przyłączy / na spodzie wyłącznika (N, 2, 4, 6)	cyna
Obwód pomocniczy	
liczba zestyków przełącznych / dla styków pomocniczych	0

Zmiany zastrzeone
© Copyright Siemens

Akcesoria	
rozszerzenie produktu / opcjonalny / napęd silnikowy	Tak

Warunki środowiskowe	
stopień ochrony IP / od przodu	IP40
temperatura otoczenia	
● podczas pracy / minimalny	-25 °C
● podczas pracy / maksymalny	70 °C
● podczas magazynowania / minimalny	-40 °C
● podczas magazynowania / maksymalny	80 °C

Environmental footprint	
deklaracja środowiskowa produktu(EPD)	Tak
współczynnik ocieplenia globalnego [eq CO2] / ogółem	190 kg
współczynnik ocieplenia globalnego [eq CO2] / podczas produkcji	4,67 kg
współczynnik ocieplenia globalnego [eq CO2] / podczas eksploatacji	186 kg
współczynnik ocieplenia globalnego [eq CO2] / po End of Life	-0,826 kg
oznaczenie środków roboczych / zgodnie z IEC 81346-2:2009	Q

Zezwolenia / Certyfikaty

General Product Approval

CCC VDE Miscellaneous EAC Confirmation

General Product Approval	EMV	Test Certificates		
UKCA CE EG-Konf.	RCM	Miscellaneous	Special Test Certificate	Type Test Certificates/Test Report

Maritime application

ABS BUREAU VERITAS DNV LRS RMRS CCS (China Classification Society)

other			Environment		
Miscellaneous	Confirmation	产品合格 QC PASS	Environmental Confirmations	Environmental Confirmations	EPD

Environment

EPD Siemens EcoTech

Więcej informacji

Informacje dotyczące opakowania
Informacje dotyczące opakowania
Information for data generation and storage
https://support.industry.siemens.com/cs/ww/en/view/109995012
Information- and Downloadcenter (Catalogs, Brochures,…)

Zmiany zastrzeone
© Copyright Siemens

https://www.siemens.com/lowvoltage/catalogs

Industry Mall (Online ordering system)

https://mall.industry.siemens.com/mall/en/en/Catalog/product?mlfb=3VA1116-3EF36-0AA0

Service&Support (Manuals, Certificates, Characteristics, FAQs,...)

https://support.industry.siemens.com/cs/ww/pl/ps/3VA1116-3EF36-0AA0

Image database (product images, 2D dimension drawings, 3D models, device circuit diagrams, ...)

https://www.automation.siemens.com/bilddb/cax_en.aspx?mlfb=3VA1116-3EF36-0AA0

CAx-Online-Generator

https://www.siemens.com/cax

Tender specifications

https://www.siemens.com/specifications

Krzywe charakterystyczne

https://curves.simaris.siemens.com/curves/<mmp_prod_noCOMP="HAUPT"></mmp_prod__no>

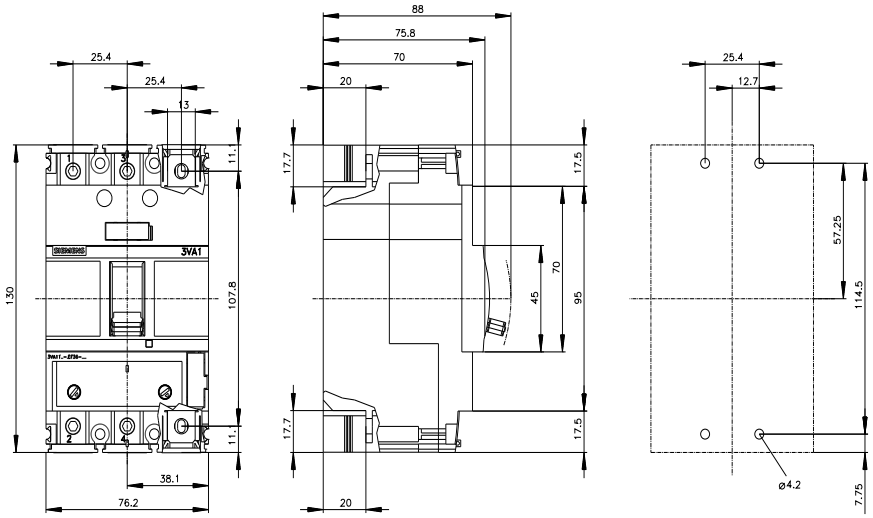

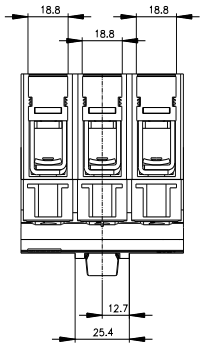

Zmiany zastrzeone
© Copyright Siemens

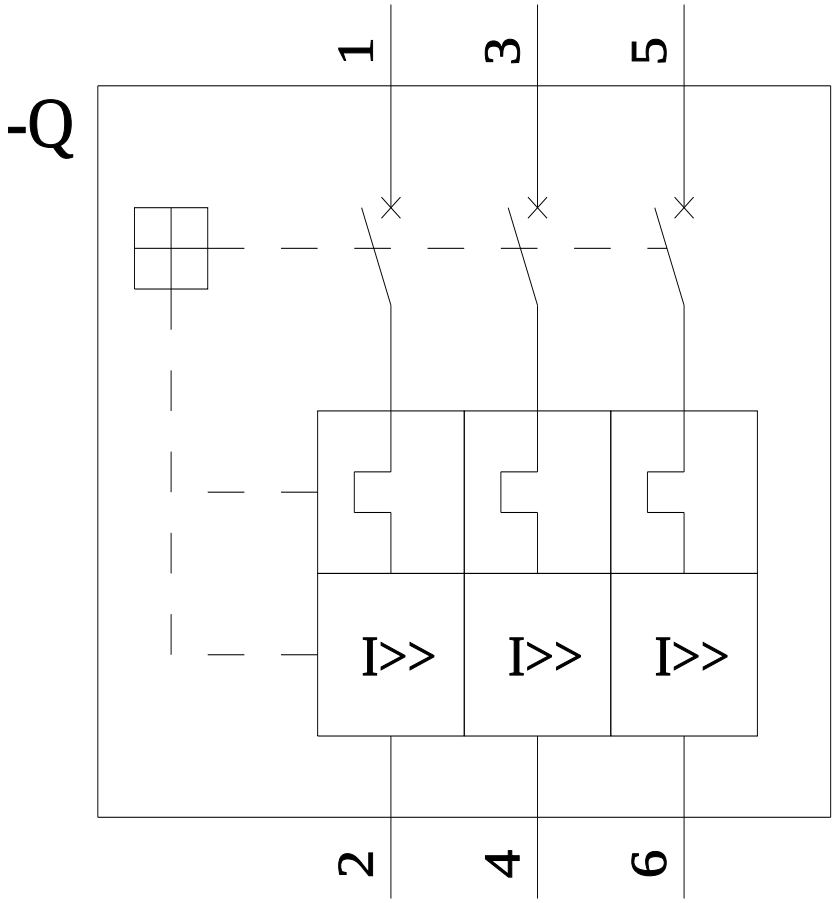

Ostatnia zmiana: 18.04.2026

Zmiany zastrzeone
© Copyright Siemens

Zmiany zastrzeone
© Copyright Siemens