SIEMENS

Karta informacyjna 8HC3800

nakładki mocujące (500 szt.)

Figure similar

Wersja	
Nazwa markowa produktu	ALPHA
oznaczenie produktu	Wyposażenie
wykonanie produktu	nakładki mocujące
oznaczenie typu produktu	8HC3
akcesoria	Inne
Konstrukcja mechaniczna	
Waga netto na jedn.	75 g
Zezwolenia Certyfikaty	
General Product Approval	other

EAC

产品合格
QC PASS

Więcej informacji

Informacje dotyczące opakowania
Informacje dotyczące opakowania
Information for data generation and storage
https://support.industry.siemens.com/cs/ww/en/view/109995012
Information- and Downloadcenter (Catalogs, Brochures,…)
https://www.siemens.com/lowvoltage/catalogs
Industry Mall (Online ordering system)
https://mall.industry.siemens.com/mall/en/en/Catalog/product?mlfb=8HC3800
Service&Support (Manuals, Certificates, Characteristics, FAQs,...)
https://support.industry.siemens.com/cs/ww/pl/ps/8HC3800
Image database (product images, 2D dimension drawings, 3D models, device circuit diagrams, ...)
https://www.automation.siemens.com/bilddb/cax_en.aspx?mlfb=8HC3800
CAx-Online-Generator
https://www.siemens.com/cax
Tender specifications
https://www.siemens.com/specifications
Krzywe charakterystyczne
https://curves.simaris.siemens.com/curves/<mmp_prod_noCOMP="HAUPT"></mmp_prod__no>

Zmiany zastrzeone
© Copyright Siemens

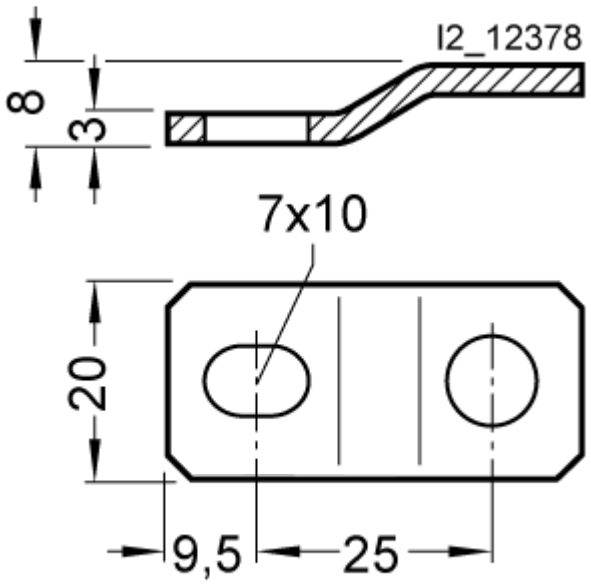

Ostatnia zmiana: 7.08.2025

Zmiany zastrzeone
© Copyright Siemens

Zmiany zastrzeone
© Copyright Siemens