SIEMENS

Karta informacyjna 3SU1401-1ME20-1DA1

Siemens EcoTech

SIRIUS ACT: moduł przyłączeniowy (moduł LED), zintegrowana dioda LED czerwona, do montażu do płyty czołowej

Nazwa markowa produktu	SIRIUS ACT
oznaczenie produktu	Moduł przyłączeniowy
wykonanie produktu	z wbudowaną LED,
oznaczenie typu produktu	3SU1
Wyświetlacz	
Wykonanie wskaźnika	
● do funkcji diagnostycznej: Monitorowanie napięcia zasilania dioda Power	Tak
● status połączenia Tx/Rx	Nie
Ogólne dane techniczne	
● funkcja produktu ochrona przed odwróceniem biegunowości	Tak; przewód wielożyłowy płaski można obrócić o 180°
● funkcja produktu funkcja diagnostyczna	Tak
Wersja oprogramowania sprzętowego	1.0.0
wersja sprzętowa	1
Wersja oprogramowania w przypadku STEP 7 w portalu TIA wymagana	V13 SP1 (V13 SP1 i V14 mit HSP0132)
Strata mocy [W] typowa	0,115 W
stopień zanieczyszczenia	3
rodzaj napięcia	
● napięcia roboczego	DC
● wejściowego	DC
wytrzymałość na napięcie udarowe wartość znamionowa	0,8 kV
pobierany prąd	
● maksymalny	27 mA
● wartość nominalna	23 mA
Stopień ochrony IP	IP20
odporność na wstrząsy	
● **zgodnie z IEC 60068-2-27**	Półfala sinusoidalna 15 g / 11 ms
● do aplikacji kolejowych zg. z DIN EN 61373	Kategoria 1, Klasa B
wytrzymałość zmęczeniowa	
● **zgodnie z IEC 60068-2-6**	10 ... 500 Hz: 5 g
● do aplikacji kolejowych zg. z DIN EN 61373	Kategoria 1, klasa B
oznaczenie środków roboczych zgodnie z IEC 81346-2:2009	K
Dyrektywa RoHS (dzień/miesiąc/rok)	12/19/2016
SVHC substance name	2-methyl-1-(4-methylthiophenyl)-2-morpholinopropan-1-one CAS-No. 71868-

Zmiany zastrzeone
© Copyright Siemens

	10-5 Melamine CAS-No. 108-78-1
Waga netto na jedn.	19 g
Komunikacja/ Protokół	
protokół obsługiwany	
● protokół PROFIsafe	Nie
Przyłącza/ Zaciski	
wykonanie przyłącza elektrycznego	Przyłącze z zaciskami nacinającymi
rodzaj przekrojów poprzecznych możliwych do podłączenia przewodów	Przewód płaski 7-bieg., 7 x 0,08 mm2
przekrój możliwego do podłączenia przewodu dla styków pomocniczych	
● jednożyłowy lub wielożyłowy	0,08 mm²
● typu linka z tulejką kablową maksymalny	0,08 mm²
przekrój możliwego do podłączenia przewodu	
● jednożyłowy	0,08 mm²
● jednożyłowy z tulejką kablową	0,08 mm²
● typu linka z tulejką kablową	0,08 mm²
● typu linka bez tulejki kablowej	0,08 mm²
numer AWG jako zakodowany przekrój przyłączanego przewodu	28
Lampa	
kolor elementu świecącego	Czerwony
Dane związane z bezpieczeństwem	
funkcja produktu nadaje się do funkcji bezpieczeństwa	Nie
Okres użytkowania maksymalny	20 a
Warunki środowiska	
temperatura otoczenia	
● podczas pracy	-25 ... +60 °C
● podczas magazynowania	-40 ... +80 °C
Kategoria środowiskowa podczas pracy zg. z IEC 60721	3M6, 3S2, 3B2, 3K6 (w przypadku względnej wilgotności powietrza w zakresie 10 ... 95%, kondensacja podczas pracy niedozwolona)
Oznaczenie zabezpieczenia przeciwwybuchowego dla bezpieczeństwa samoistnego odnośnego wyposażenia Eex ia	Nie
Oznaczenie zabezpieczenia przeciwwybuchowego dla bezpieczeństwa samoistnego odnośnego wyposażenia Eex ib	Nie
Instalacja/ Mocowanie/ Wymiary	
rodzaj montażu modułów i akcesoriów	montaż do płyty czołowej
wysokość	32,6 mm
szerokość	30 mm
głębokość	31,5 mm
Environmental footprint	
deklaracja środowiskowa produktu(EPD)	Tak
współczynnik ocieplenia globalnego [eq CO2] ogółem	0,787 kg
współczynnik ocieplenia globalnego [eq CO2] podczas produkcji	0,566 kg
współczynnik ocieplenia globalnego [eq CO2] podczas eksploatacji	0,235 kg
współczynnik ocieplenia globalnego [eq CO2] po End of Life	-0,015 kg
Zezwolenia Certyfikaty	
deklaracja środowiskowa produktu	
● współczynnik ocieplenia globalnego [eq CO2] / podczas produkcji	0.566 kg
● współczynnik ocieplenia globalnego [eq CO2] / podczas eksploatacji	0.235 kg
● współczynnik ocieplenia globalnego [eq CO2] / po End of Life	-0.0145 kg
● współczynnik ocieplenia globalnego [eq CO2] / ogółem	0.787 kg
Environment	**General Product Approval**

Zmiany zastrzeone
© Copyright Siemens

Environmental Confirmations

General Product Approval	Test Certificates		other	
	Type Test Certificates/Test Report	Special Test Certificate	Confirmation	

Więcej informacji

Informacje dotyczące opakowania
Informacje dotyczące opakowania
Information for data generation and storage
https://support.industry.siemens.com/cs/ww/en/view/109995012
Information- and Downloadcenter
https://www.siemens.com/ic10
Industry Mall (System zamawiania online)
https://mall.industry.siemens.com/mall/pl/pl/Catalog/product?mlfb=3SU1401-1ME20-1DA1
CAx-Online-Generator
https://support.automation.siemens.com/WW/CAXorder/default.aspx?lang=en&mlfb=3SU1401-1ME20-1DA1
Service&Support
https://support.industry.siemens.com/cs/ww/en/ps/3SU1401-1ME20-1DA1
Image database (product images, 2D dimension drawings, 3D models, device circuit diagrams, EPLAN macros, ...)
https://www.automation.siemens.com/bilddb/cax_de.aspx?mlfb=3SU1401-1ME20-1DA1&lang=en

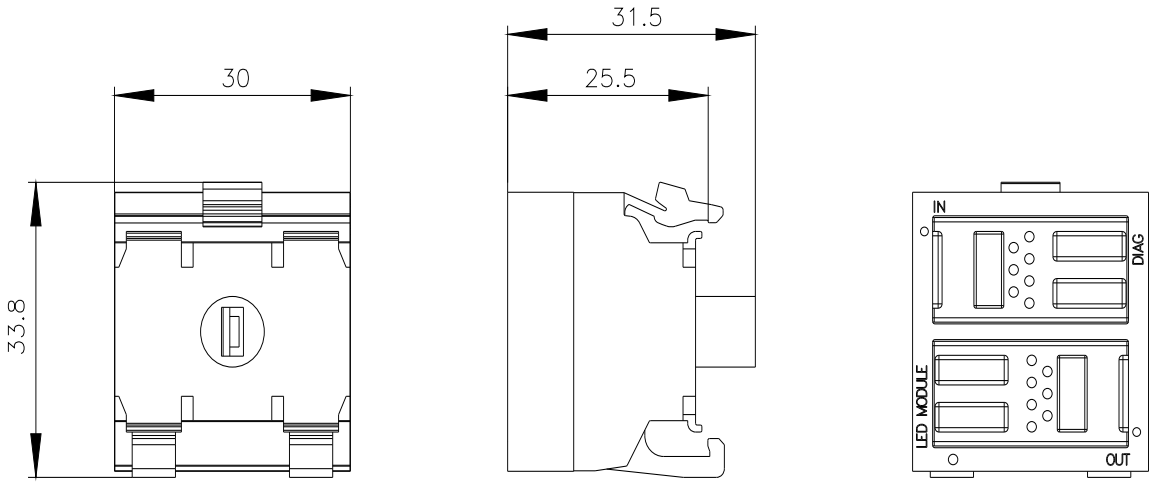

Zmiany zastrzeone
© Copyright Siemens

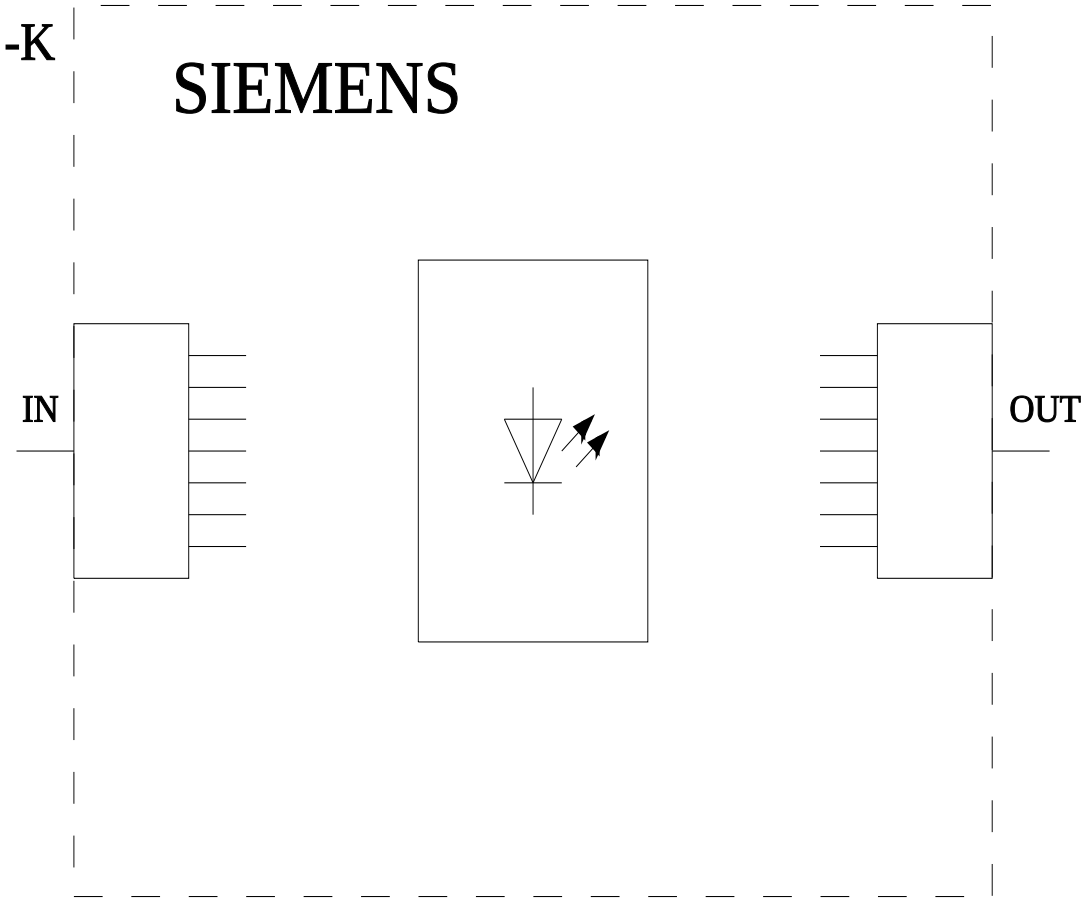

Ostatnia zmiana: 4.04.2026

Zmiany zastrzeone
© Copyright Siemens