SIEMENS

Karta informacyjna 3UF7935-0AA00-0

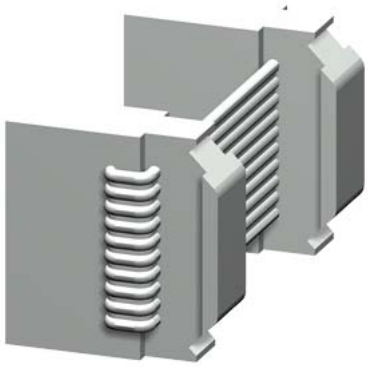

Kabel łączący długość 0,3 m, płaski, do połączenia jednostki podstawowej, Moduł do pomiaru prądu, Moduł do pomiaru prądu/napięcia, moduł obsługi albo moduły rozszerzenia przez interfejs systemowy

Ogólne dane techniczne

Nazwa markowa produktu	SIMOCODE
oznaczenie produktu	Kabel łączący
wykonanie produktu	długość 0,3 m, płaski
temperatura otoczenia	
● podczas magazynowania	-40 ... +80 °C
● podczas pracy	-25 ... +60 °C
● podczas transportu	-40 ... +80 °C

Aprobaty/ Certyfikaty

General Product Approval | **EMV**

UL, EAC, CE EG-Konf., UKCA, KC, RCM

Test Certificates | **Maritime application**

Type Test Certificates/Test Report | Special Test Certificate

ABS, DNV, LRS, PRS

Maritime application | **other** | **Environment** | **Industrial Communication**

RMRS | Confirmation | Confirmation | 产品合格 QC PASS | Environmental Confirmations | Profibus

Więcej informacji

Informacje dotyczące opakowania
Informacje dotyczące opakowania
Information for data generation and storage
https://support.industry.siemens.com/cs/ww/en/view/109995012
Information- and Downloadcenter
https://www.siemens.com/ic10
Industry Mall (System zamawiania online)
https://mall.industry.siemens.com/mall/pl/pl/Catalog/product?mlfb=3UF7935-0AA00-0
CAx-Online-Generator
https://support.automation.siemens.com/WW/CAXorder/default.aspx?lang=en&mlfb=3UF7935-0AA00-0

Zmiany zastrzeone
© Copyright Siemens

Service&Support
https://support.industry.siemens.com/cs/ww/en/ps/3UF7935-0AA00-0
Image database (product images, 2D dimension drawings, 3D models, device circuit diagrams, EPLAN macros, ...)
https://www.automation.siemens.com/bilddb/cax_de.aspx?mlfb=3UF7935-0AA00-0&lang=en

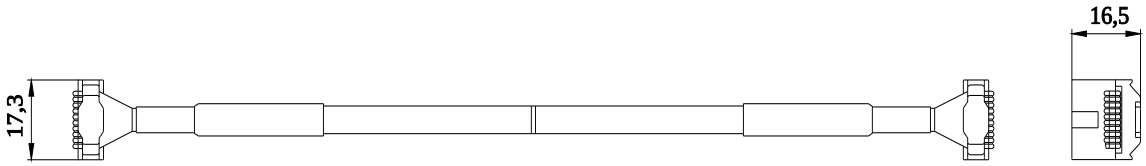

Zmiany zastrzeone
© Copyright Siemens

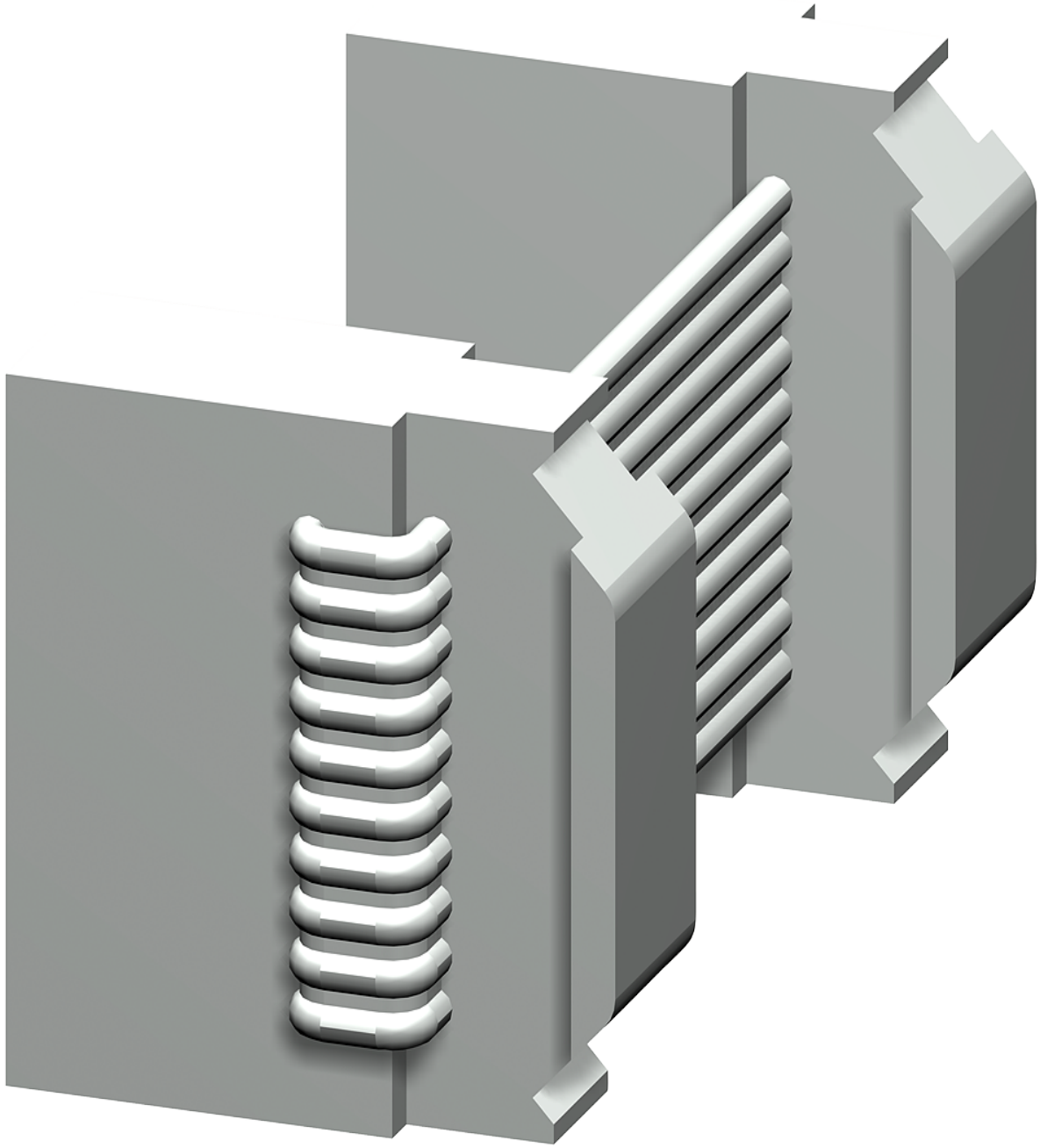

Zmiany zastrzeone
© Copyright Siemens

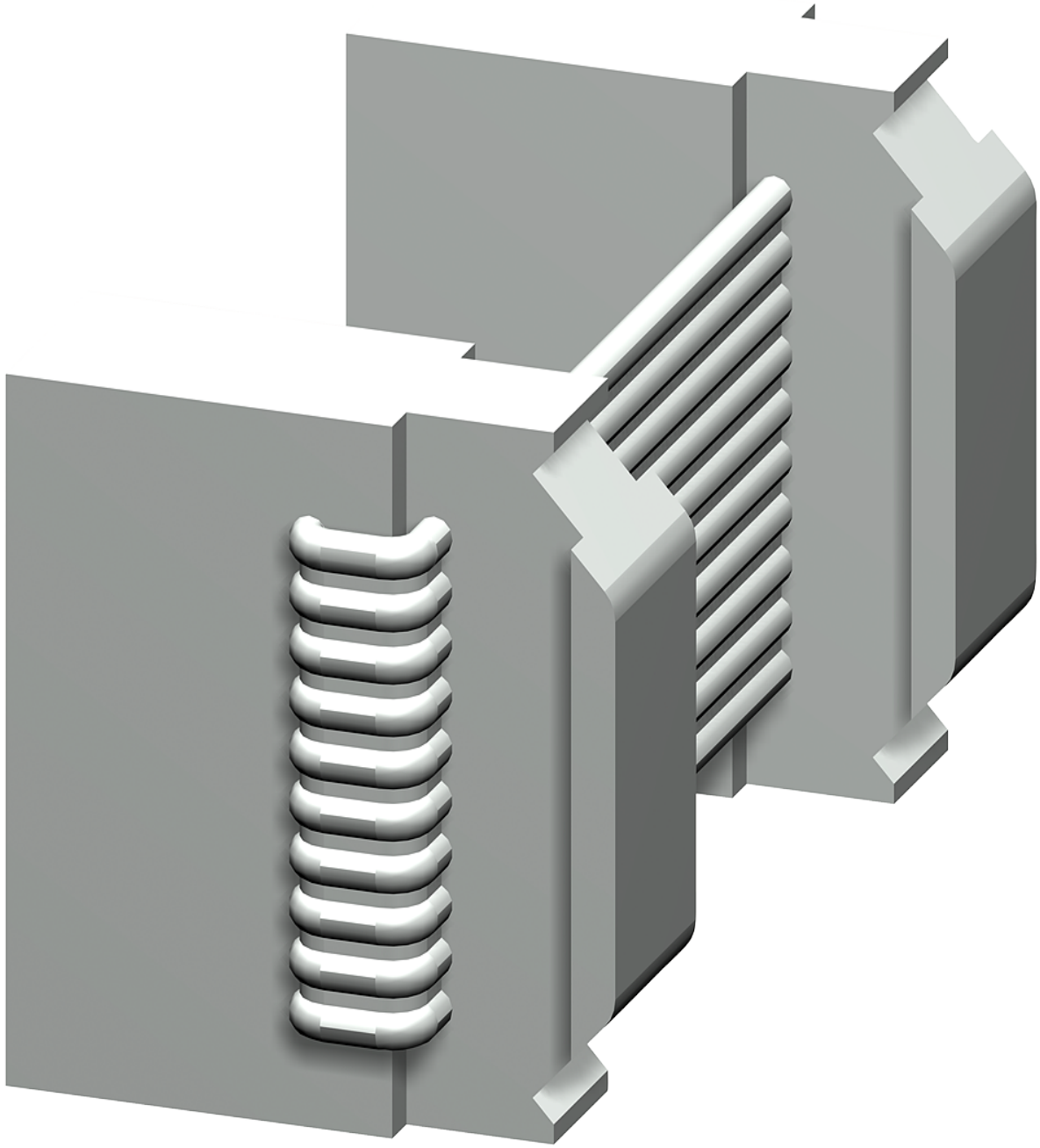

Zmiany zastrzeone
© Copyright Siemens