SIEMENS

Karta informacyjna 3NX1015

uchwyt nasadzany do niskonapięciowego bezpiecznika wielkiej mocy wielkość 000 do 3

Wersja	
Nazwa markowa produktu	SENTRON
oznaczenie produktu	Uchwyt nasadzany
wykonanie produktu	do niskonapięciowego bezpiecznika wielkiej mocy, rozm. od 000 do 3
Ogólne dane techniczne	
wielkość wkładki bezpiecznikowej	000 do 3
napięcie robocze przy AC wartość znamionowa	1 000 V
Akcesoria	
akcesoria	inne
Konstrukcja mechaniczna	
Waga netto na jedn.	185 g

Zezwolenia Certyfikaty

Environment	General Product Approval	other
Environmental Confirmations	Confirmation	Confirmation

产品合格
QC PASS

Więcej informacji

Informacje dotyczące opakowania
Informacje dotyczące opakowania
Information for data generation and storage
https://support.industry.siemens.com/cs/ww/en/view/109995012
Information- and Downloadcenter (Catalogs, Brochures,…)
https://www.siemens.com/lowvoltage/catalogs
Industry Mall (Online ordering system)
https://mall.industry.siemens.com/mall/en/en/Catalog/product?mlfb=3NX1015
Service&Support (Manuals, Certificates, Characteristics, FAQs,...)
https://support.industry.siemens.com/cs/ww/pl/ps/3NX1015
Image database (product images, 2D dimension drawings, 3D models, device circuit diagrams, ...)
https://www.automation.siemens.com/bilddb/cax_en.aspx?mlfb=3NX1015
CAx-Online-Generator
https://www.siemens.com/cax
Tender specifications
https://www.siemens.com/specifications
Krzywe charakterystyczne
https://curves.simaris.siemens.com/curves/<mmp_prod_noCOMP="HAUPT"></mmp_prod__no>

Zmiany zastrzeone
© Copyright Siemens

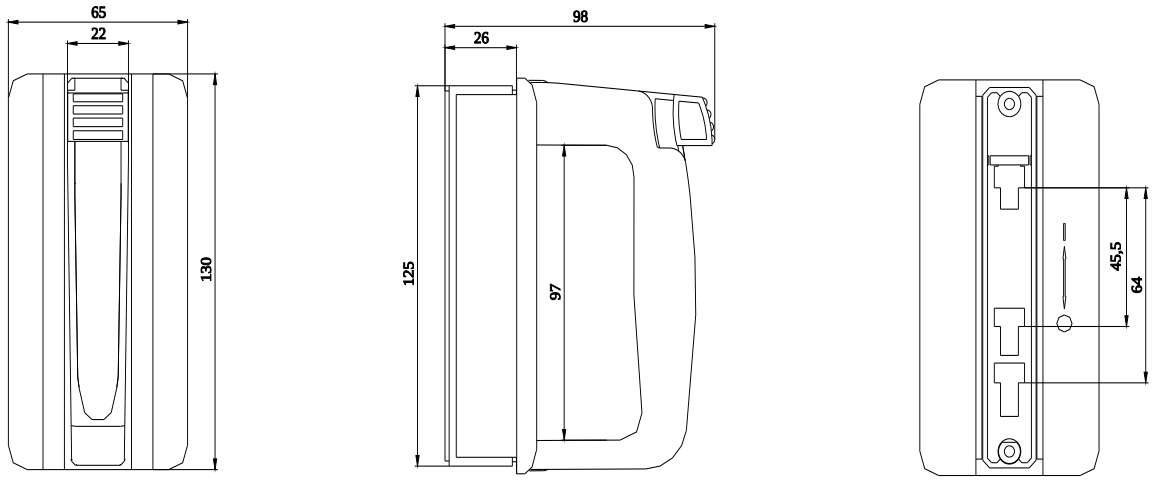

Ostatnia zmiana: 6.04.2026

Zmiany zastrzeone
© Copyright Siemens

Zmiany zastrzeone
© Copyright Siemens