SIEMENS

Karta informacyjna 3VW9727-0AA21

wyprzedzający łącznik pomocniczy S26 2x standard 400V AC wyposażenie do wyłącznika 3VA27 (dźwignia wahliwa)

Wersja	
Nazwa markowa produktu	SENTRON
oznaczenie produktu	łącznik pomocniczy AUX
wykonanie produktu	wyprzedzający S26
Akcesoria	
akcesoria	akcesoria do wyłącznika 3VA27
Konstrukcja mechaniczna	
wysokość	61 mm
szerokość	90 mm
głębokość	140 mm
Waga netto na jedn.	104 g

Zezwolenia Certyfikaty

Environment	General Product Approval			Maritime application
Environmental Confirmations	EAC	UKCA	CE EG-Konf.	Confirmation

other
Confirmation

Więcej informacji

Informacje dotyczące opakowania
Informacje dotyczące opakowania
Information for data generation and storage
https://support.industry.siemens.com/cs/ww/en/view/109995012
Information- and Downloadcenter (Catalogs, Brochures,…)
https://www.siemens.com/lowvoltage/catalogs
Industry Mall (Online ordering system)
https://mall.industry.siemens.com/mall/en/en/Catalog/product?mlfb=3VW9727-0AA21
Service&Support (Manuals, Certificates, Characteristics, FAQs,...)
https://support.industry.siemens.com/cs/ww/pl/ps/3VW9727-0AA21
Image database (product images, 2D dimension drawings, 3D models, device circuit diagrams, ...)
https://www.automation.siemens.com/bilddb/cax_en.aspx?mlfb=3VW9727-0AA21
CAx-Online-Generator
https://www.siemens.com/cax
Tender specifications

Zmiany zastrzeone
© Copyright Siemens

https://www.siemens.com/specifications

Krzywe charakterystyczne

https://curves.simaris.siemens.com/curves/<mmp_prod_noCOMP="HAUPT"></mmp_prod__no>

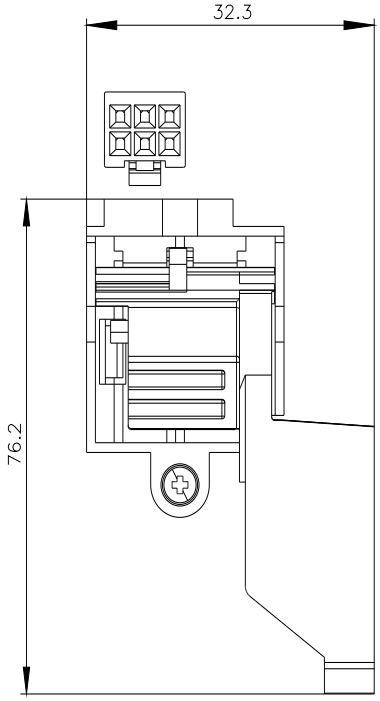

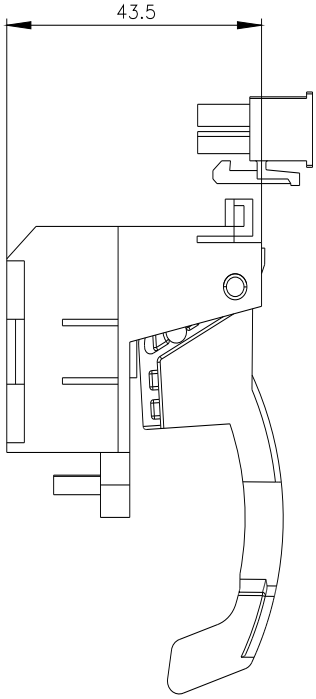

Ostatnia zmiana: 24.05.2025

Zmiany zastrzeone
© Copyright Siemens

Zmiany zastrzeone
© Copyright Siemens