SIEMENS

Karta informacyjna 8UD1900-0FA00

pomoc w prowadzeniu do uchwytu 8UD 3KD1, 3KD2, 3KF1, 3KC1, 3KC2

Wersja	
Nazwa markowa produktu	SENTRON
oznaczenie produktu	pomoc w prowadzeniu do uchwytu 8UD
możliwość zastosowania	do 3KD wielk. 1 i 2, 3KF1, 3KC0 wielk. 1 i 2
Szczegóły produktu	
opis produktu	wspomaganie prowadnicy
Akcesoria	
akcesoria	pomoc w prowadzeniu do uchwytu 8UD
Konstrukcja mechaniczna	
Waga netto na jedn.	15 g
Zezwolenia Certyfikaty	

Environment	General Product Approval				
Environmental Confirmations					Confirmation

Test Certificates	Maritime application	other		
Type Test Certificates/Test Report		Confirmation		Miscellaneous

Więcej informacji

Informacje dotyczące opakowania
Informacje dotyczące opakowania
Information for data generation and storage
https://support.industry.siemens.com/cs/ww/en/view/109995012
Information- and Downloadcenter (Catalogs, Brochures,…)
https://www.siemens.com/lowvoltage/catalogs
Industry Mall (Online ordering system)
https://mall.industry.siemens.com/mall/en/en/Catalog/product?mlfb=8UD1900-0FA00
Service&Support (Manuals, Certificates, Characteristics, FAQs,...)
https://support.industry.siemens.com/cs/ww/pl/ps/8UD1900-0FA00
Image database (product images, 2D dimension drawings, 3D models, device circuit diagrams, ...)
https://www.automation.siemens.com/bilddb/cax_en.aspx?mlfb=8UD1900-0FA00
CAx-Online-Generator
https://www.siemens.com/cax
Tender specifications
https://www.siemens.com/specifications
Krzywe charakterystyczne

Zmiany zastrzeone
© Copyright Siemens

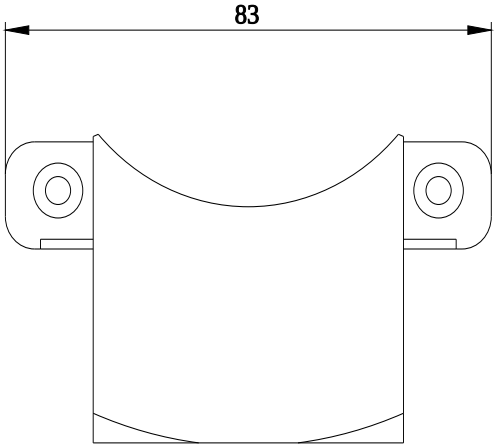

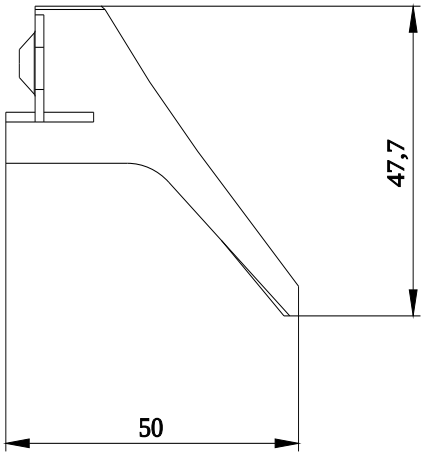

Ostatnia zmiana: 4.04.2025

Zmiany zastrzeone
© Copyright Siemens

Zmiany zastrzeone
© Copyright Siemens