SIEMENS

Karta informacyjna 8UD1851-3AD01

Uchwyt z osłoną maskującą standard wielkość 100x 100, do wału 10x 10, 0-I,
Uchwyt wielkość 140mm wyposażenie do 3KD wielk. 4, 3KF wielk. 4,

Wersja	
Nazwa markowa produktu	SENTRON
oznaczenie produktu	Uchwyt z osłoną maskującą
wykonanie produktu	standard
wykonanie uchwytu	szary
wykonanie systemu zamknięć do drzwi	Blokada drzwi
wielkość przekroju wału napędu obrotowego drzwiowego ze sprzęgłem	10x10 mm
format wielkości osłony napędu obrotowego drzwiowego ze sprzęgłem	100x 100 mm,
długość uchwytu	140 mm
Stopień ochrony IP	IP65
możliwość zastosowania	do 3KD wielk. 4, 3KF wielk. 4
Szczegóły produktu	
opis produktu	bez podświetlenia
wyposażenie produktu blokada	Tak
element składowy produktu	
● **przedłużenie osi**	Nie
● uchwyt wyłączania awaryjnego	Nie
właściwość produktu zamykanie	Tak
Akcesoria	
akcesoria	Uchwyt z osłoną
wykonanie wskaźnika dla wskazywania położenia łączeniowego	0-I
Konstrukcja mechaniczna	
wysokość	198 mm
szerokość	195 mm
głębokość	105 mm
Waga netto na jedn.	647 g
Zezwolenia Certyfikaty	

Environment	**General Product Approval**			
Environmental Confirmations				Confirmation

Maritime application	**other**

Zmiany zastrzeone
© Copyright Siemens

Confirmation

Miscellaneous

Więcej informacji

Informacje dotyczące opakowania
Informacje dotyczące opakowania

Information for data generation and storage
https://support.industry.siemens.com/cs/ww/en/view/109995012

Information- and Downloadcenter (Catalogs, Brochures,…)
https://www.siemens.com/lowvoltage/catalogs

Industry Mall (Online ordering system)
https://mall.industry.siemens.com/mall/en/en/Catalog/product?mlfb=8UD1851-3AD01

Service&Support (Manuals, Certificates, Characteristics, FAQs,...)
https://support.industry.siemens.com/cs/ww/pl/ps/8UD1851-3AD01

Image database (product images, 2D dimension drawings, 3D models, device circuit diagrams, ...)
https://www.automation.siemens.com/bilddb/cax_en.aspx?mlfb=8UD1851-3AD01

CAx-Online-Generator
https://www.siemens.com/cax

Tender specifications
https://www.siemens.com/specifications

Krzywe charakterystyczne
https://curves.simaris.siemens.com/curves/<mmp_prod_noCOMP="HAUPT"></mmp_prod__no>

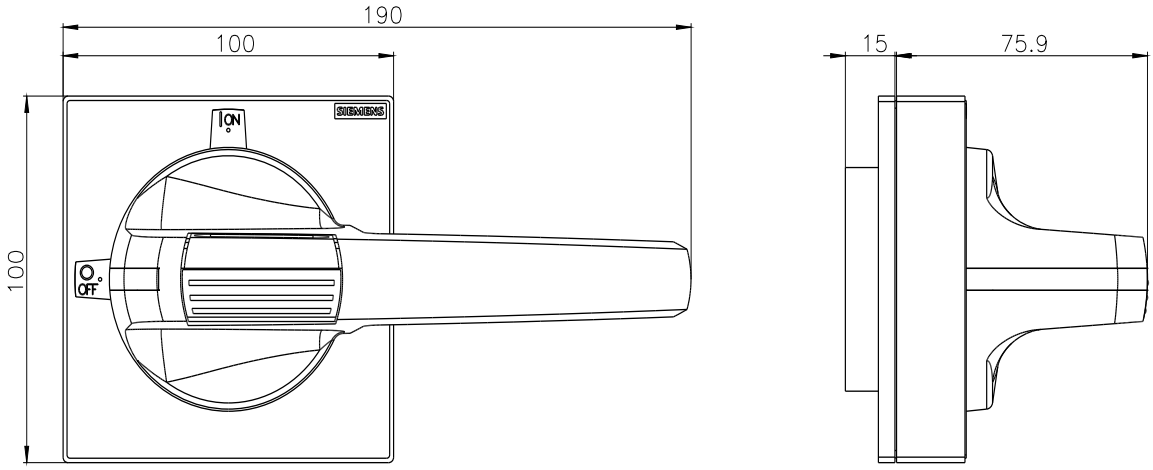

Ostatnia zmiana: 4.04.2025

Zmiany zastrzeone
© Copyright Siemens

Zmiany zastrzeone
© Copyright Siemens