SIEMENS

Karta informacyjna 3KC9818-6

wyposażenie do 3KC4, 3KC8 Mostek połączeniowy do łączenia po stronie obciążenia 1-biegunowy do 1250A zawiera 1 szt. plus 2 śrub i 2 nakrętki oraz 4 podkładek

Wersja	
Nazwa markowa produktu	SENTRON
oznaczenie produktu	Wyposażenie do przełącznika sieciowego
wykonanie produktu	mostek połączeniowy
możliwość zastosowania	do 3KC4, 3KC8, 1250 A
opis produktu	Mostek połączeniowy do łączenia po stronie obciążenia, 1-bieg., 1 szt.
Połączenia	
wykonanie przyłącza elektrycznego dla głównego obwodu prądowego	Przyłącze płaskie
Konstrukcja mechaniczna	
wysokość	81,2 mm
szerokość	60 mm
głębokość	182 mm
Waga netto na jedn.	1,46 kg

Zezwolenia Certyfikaty

Environment	General Product Approval				
Environmental Confirmations	Miscellaneous	EAC	CE EG-Konf.	UKCA	Confirmation

Test Certificates	other
Type Test Certificates/Test Report	Confirmation

产品合格 QC PASS

Więcej informacji

Informacje dotyczące opakowania
Informacje dotyczące opakowania
Information for data generation and storage
https://support.industry.siemens.com/cs/ww/en/view/109995012
Information- and Downloadcenter (Catalogs, Brochures,…)
https://www.siemens.com/lowvoltage/catalogs
Industry Mall (Online ordering system)
https://mall.industry.siemens.com/mall/en/en/Catalog/product?mlfb=3KC9818-6
Service&Support (Manuals, Certificates, Characteristics, FAQs,...)
https://support.industry.siemens.com/cs/ww/pl/ps/3KC9818-6
Image database (product images, 2D dimension drawings, 3D models, device circuit diagrams, ...)
https://www.automation.siemens.com/bilddb/cax_en.aspx?mlfb=3KC9818-6

Zmiany zastrzeone
© Copyright Siemens

CAx-Online-Generator
https://www.siemens.com/cax
Tender specifications
https://www.siemens.com/specifications
Krzywe charakterystyczne
https://curves.simaris.siemens.com/curves/<mmp_prod_noCOMP="HAUPT"></mmp_prod__no>

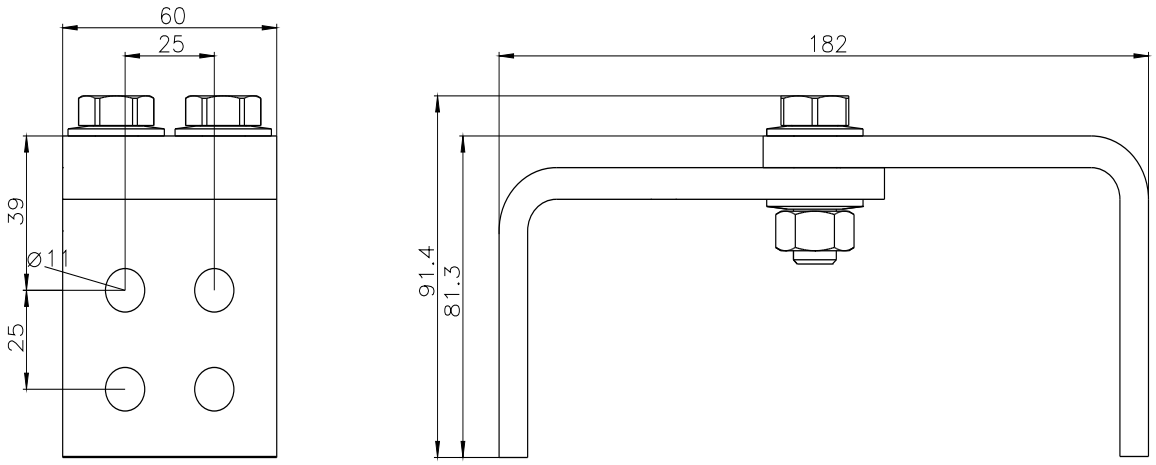

Ostatnia zmiana: 3.04.2025

Zmiany zastrzeone
© Copyright Siemens

Zmiany zastrzeone
© Copyright Siemens