SIEMENS

Karta informacyjna 3VA9978-0BB12

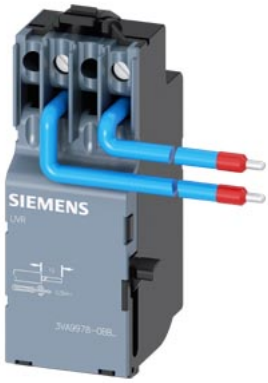

wyzwalacz podnapięciowy 48V DC akcesorium do: 3VA4/5/6

Wersja	
Nazwa markowa produktu	SENTRON
oznaczenie produktu	wyzwalacz pomocniczy
akcesoria	wyzwalacz pomocniczy
Ogólne dane techniczne	
stopień zanieczyszczenia	3
kategoria przepięciowa	III
pobierana moc czynna / przy DC / maksymalny	2,5 W
Napięcie	
wytrzymałość na napięcie udarowe	4 kV
Konstrukcja mechaniczna	
wysokość	65 mm
szerokość	25,7 mm
liczba wtyków	3
głębokość	28,8 mm
masa netto	91 g
Waga netto na jedn.	105 g
moment dokręcenia / przy zacisku śrubowym / minimalny	0,4 N·m
moment dokręcania / w przypadku przyłącza śrubowego / maksymalny	0,5 N·m
Połączenia zgodnie z IEC	
wykonanie przyłącza elektrycznego / dla pomocniczego obwodu prądowego	AWG18 / 750 mm
długość odcinka odizolowanego	10 mm
Połączenia zgodne z UL	
długość zdejmowanej izolacji [in]	0,4 in
moment dokręcenia [lbf·in] / przy zacisku śrubowym / minimalny	3,5 lbf·in
moment dokręcenia [lbf·in] / przy zacisku śrubowym / maksymalny	4,4 lbf·in
Certyfikaty	
General Product Approval	

Miscellaneous

Confirmation

EMV	Test Certificates	Maritime application	other	Environment

Zmiany zastrzeone
© Copyright Siemens

Type Test Certificates/Test Report

Miscellaneous

Confirmation

Environmental Confirmations

Environment

Environmental Confirmations

Więcej informacji

Informacje dotyczące opakowania
Informacje dotyczące opakowania
Information for data generation and storage
https://support.industry.siemens.com/cs/ww/en/view/109995012
Information- and Downloadcenter (Catalogs, Brochures,…)
https://www.siemens.com/lowvoltage/catalogs
Industry Mall (Online ordering system)
https://mall.industry.siemens.com/mall/en/en/Catalog/product?mlfb=3VA9978-0BB12
Service&Support (Manuals, Certificates, Characteristics, FAQs,...)
https://support.industry.siemens.com/cs/ww/pl/ps/3VA9978-0BB12
Image database (product images, 2D dimension drawings, 3D models, device circuit diagrams, ...)
https://www.automation.siemens.com/bilddb/cax_en.aspx?mlfb=3VA9978-0BB12
CAx-Online-Generator
https://www.siemens.com/cax
Tender specifications
https://www.siemens.com/specifications

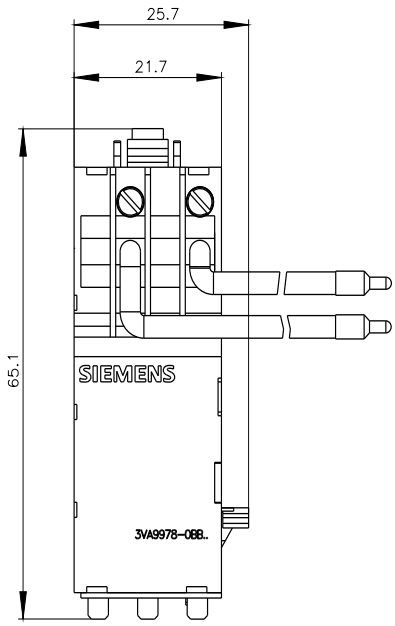

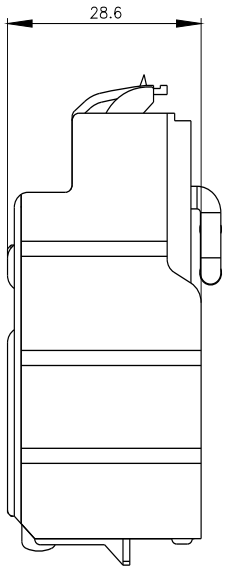

Zmiany zastrzeone
© Copyright Siemens

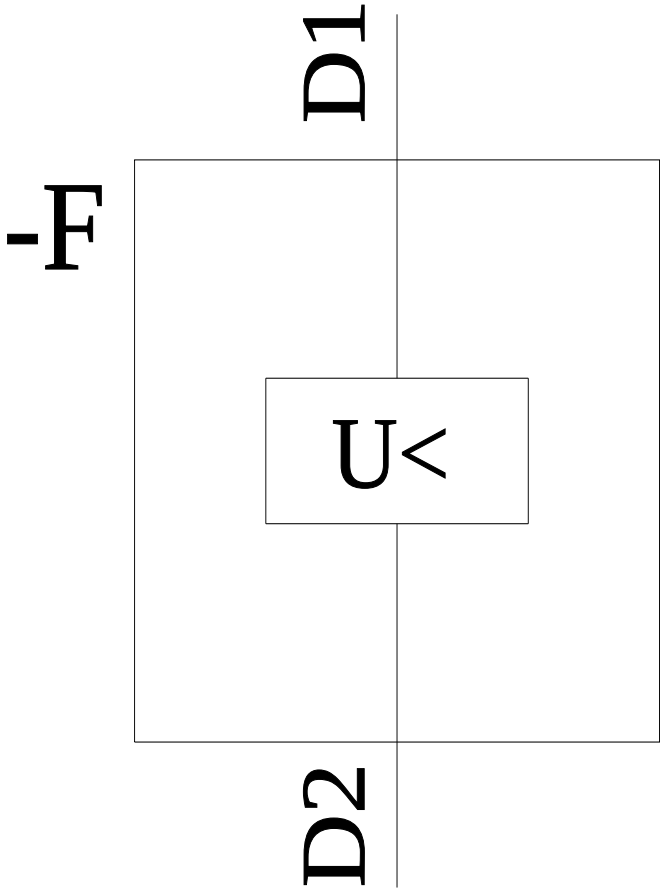

Ostatnia zmiana: 29.05.2026

Zmiany zastrzeone
© Copyright Siemens

Zmiany zastrzeone
© Copyright Siemens