SIEMENS

## Karta informacyjna 3NP1963-1GB10

wkładka do uchwytu z MFM, dla wielkość NH3, akcesorium do bezpiecznikowy rozłącznik izolacyjny 3NP1

| Wersja | |
|---|---|
| Nazwa markowa produktu | SENTRON |
| oznaczenie produktu | Wkładka uchwytu z MFM |
| wykonanie produktu | Wyposażenie do bezpiecznikowego rozłącznika izolacyjnego 3NP1 |
| możliwość zastosowania | część zamienna, do 3NP1, 3-bieg., NH3 |
| **Akcesoria** | |
| akcesoria | do wielkości NH3 |
| **Konstrukcja mechaniczna** | |
| Waga netto na jedn. | 1,752 kg |

**Zezwolenia Certyfikaty**

| Environment | | General Product Approval | | | |
|---|---|---|---|---|---|
| Environmental Confirmations | Environmental Confirmations | UR | Miscellaneous | EAC | CE EG-Konf. |

| General Product Approval | Test Certificates | Maritime application | other | |
|---|---|---|---|---|
| UK CA | Type Test Certificates/Test Report | DNV | Confirmation | 产品合格 QC PASS |

**Więcej informacji**

**Informacje dotyczące opakowania**
Informacje dotyczące opakowania
**Information for data generation and storage**
https://support.industry.siemens.com/cs/ww/en/view/109995012
**Information- and Downloadcenter (Catalogs, Brochures,…)**
https://www.siemens.com/lowvoltage/catalogs
**Industry Mall (Online ordering system)**
https://mall.industry.siemens.com/mall/en/en/Catalog/product?mlfb=3NP1963-1GB10
**Service&Support (Manuals, Certificates, Characteristics, FAQs,...)**
https://support.industry.siemens.com/cs/ww/pl/ps/3NP1963-1GB10
**Image database (product images, 2D dimension drawings, 3D models, device circuit diagrams, ...)**
https://www.automation.siemens.com/bilddb/cax_en.aspx?mlfb=3NP1963-1GB10
**CAx-Online-Generator**
https://www.siemens.com/cax
**Tender specifications**
https://www.siemens.com/specifications
**Krzywe charakterystyczne**


Zmiany zastrzeone
© Copyright Siemens

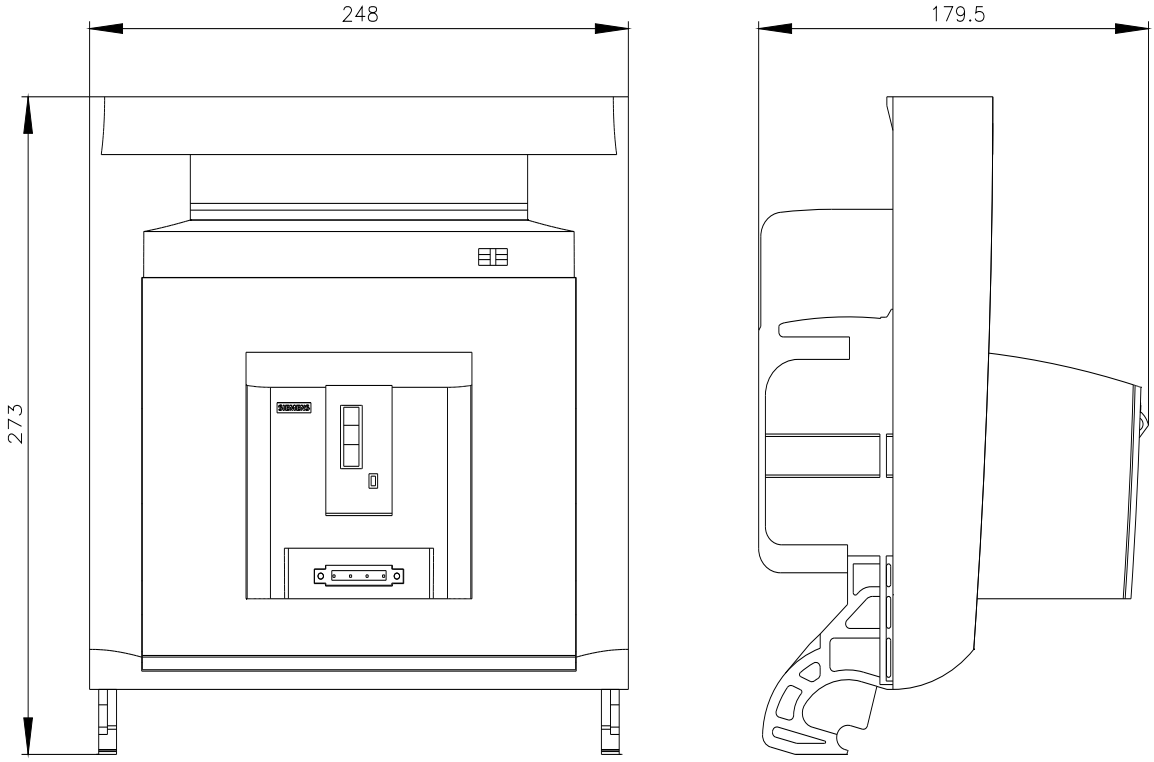


**Ostatnia zmiana:** 12.04.2025


Zmiany zastrzeone
© Copyright Siemens

Zmiany zastrzeone
© Copyright Siemens