SIEMENS

Karta informacyjna 3NP1924-1EA00

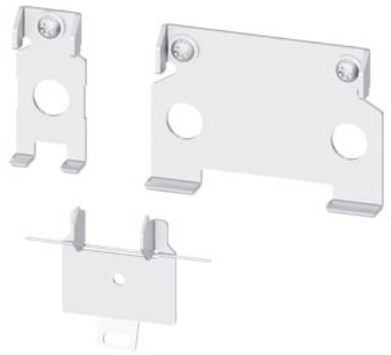

zestaw do montażu, do przebudowy na mocowanie na szynie montażowej, dla wielkość NH000 4-bieg. do mocowanie do podłoża, akcesorium do bezpiecznikowy rozłącznik izolacyjny 3NP1

Wersja	
Nazwa markowa produktu	SENTRON
oznaczenie produktu	Zestaw do montażu
wykonanie produktu	Wyposażenie do bezpiecznikowego rozłącznika izolacyjnego 3NP1
możliwość zastosowania	do 3NP1, 4-bieg., NH000, mocowanie do podłoża
Akcesoria	
akcesoria	zestaw do montażu
Konstrukcja mechaniczna	
Waga netto na jedn.	81 g

Zezwolenia Certyfikaty

Environment			General Product Approval		
Environmental Confirmations	Environmental Confirmations	EPD	Miscellaneous	EAC	CE EG-Konf.

General Product Approval	Maritime application	other	
UK CA	DNV	Confirmation	产品合格 QC PASS

Więcej informacji

Informacje dotyczące opakowania
Informacje dotyczące opakowania
Information for data generation and storage
https://support.industry.siemens.com/cs/ww/en/view/109995012
Information- and Downloadcenter (Catalogs, Brochures,…)
https://www.siemens.com/lowvoltage/catalogs
Industry Mall (Online ordering system)
https://mall.industry.siemens.com/mall/en/en/Catalog/product?mlfb=3NP1924-1EA00
Service&Support (Manuals, Certificates, Characteristics, FAQs,...)
https://support.industry.siemens.com/cs/ww/pl/ps/3NP1924-1EA00
Image database (product images, 2D dimension drawings, 3D models, device circuit diagrams, ...)
https://www.automation.siemens.com/bilddb/cax_en.aspx?mlfb=3NP1924-1EA00
CAx-Online-Generator
https://www.siemens.com/cax
Tender specifications
https://www.siemens.com/specifications
Krzywe charakterystyczne

Zmiany zastrzeone
© Copyright Siemens

https://curves.simaris.siemens.com/curves/<mmp_prod_noCOMP="HAUPT"></mmp_prod__no>

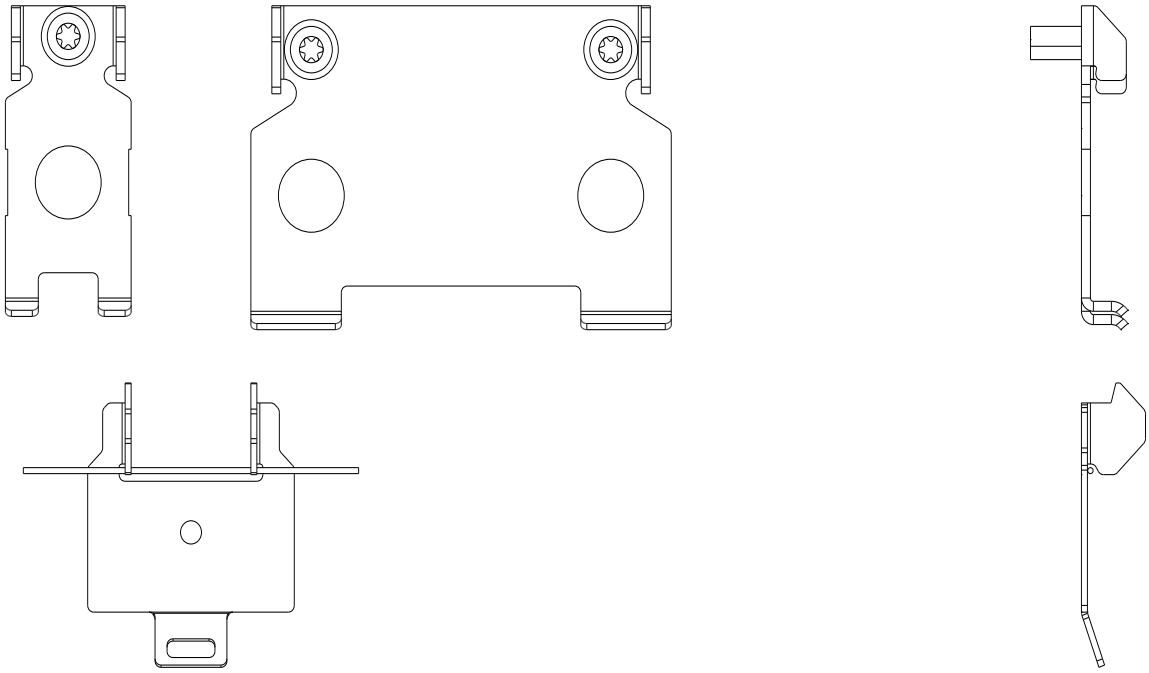

Ostatnia zmiana: 7.08.2025

Zmiany zastrzeone
© Copyright Siemens

Zmiany zastrzeone
© Copyright Siemens