SIEMENS

Karta informacyjna 5SG7631-0KK06

MINIZED, rozłącznik izolacyjny bezpiecznikowy, D01, 3-bieg., In: 6 A, Un AC: 400 V bez wkładki topikowej

Wersja	
Nazwa markowa produktu	SENTRON
oznaczenie produktu	Rozłącznik izolacyjny bezpiecznikowy MINIZED
Ogólne dane techniczne	
liczba biegunów	3
rozmiar bezpiecznika zgodnie z DIN EN 60269-1	D01
kategoria przepięciowa	4
Napięcie	
wytrzymałość na napięcie udarowe wartość znamionowa	6 kV
Napięcie zasilania	
napięcie robocze przy AC wartość znamionowa	400 V
Klasa ochrony	
Stopień ochrony IP	IP20, z podłączonymi przewodami
Rozpraszanie	
● Strata mocy [W] w przypadku wartości znamionowej prądu w przypadku AC w stanie rozgrzanym na biegun	0,3 W
Szczegóły produktu	
właściwość produktu możliwość plombowania	Tak
Połączenia	
● moment dokręcenia przy zacisku śrubowym minimalny	2,5 N·m
● moment dokręcania w przypadku przyłącza śrubowego maksymalny	3 N·m
Konstrukcja mechaniczna	
wysokość	88 mm
szerokość	54 mm
głębokość	70 mm
pozycja montażowa	dowolnie, najlepiej pionowo
Waga netto na jedn.	236 g
Zezwolenia Certyfikaty	

Environment		**General Product Approval**			
Environmental Confirmations	Environmental Confirmations	VDE	EAC	Confirmation	CE EG-Konf.

General Product Ap-	**other**

Zmiany zastrzeone
© Copyright Siemens

proval	

Confirmation

Więcej informacji

Informacje dotyczące opakowania
Informacje dotyczące opakowania
Information for data generation and storage
https://support.industry.siemens.com/cs/ww/en/view/109995012
Information- and Downloadcenter (Catalogs, Brochures,…)
https://www.siemens.com/lowvoltage/catalogs
Industry Mall (Online ordering system)
https://mall.industry.siemens.com/mall/en/en/Catalog/product?mlfb=5SG7631-0KK06
Service&Support (Manuals, Certificates, Characteristics, FAQs,...)
https://support.industry.siemens.com/cs/ww/pl/ps/5SG7631-0KK06
Image database (product images, 2D dimension drawings, 3D models, device circuit diagrams, ...)
https://www.automation.siemens.com/bilddb/cax_en.aspx?mlfb=5SG7631-0KK06
CAx-Online-Generator
https://www.siemens.com/cax
Tender specifications
https://www.siemens.com/specifications
Krzywe charakterystyczne
https://curves.simaris.siemens.com/curves/<mmp_prod_noCOMP="HAUPT"></mmp_prod__no>

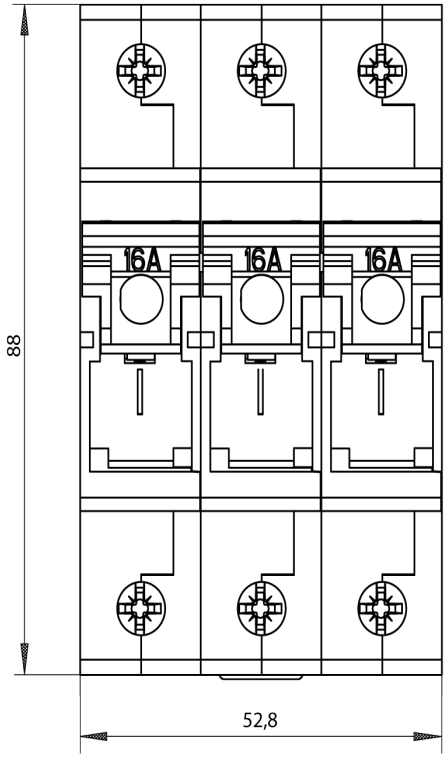

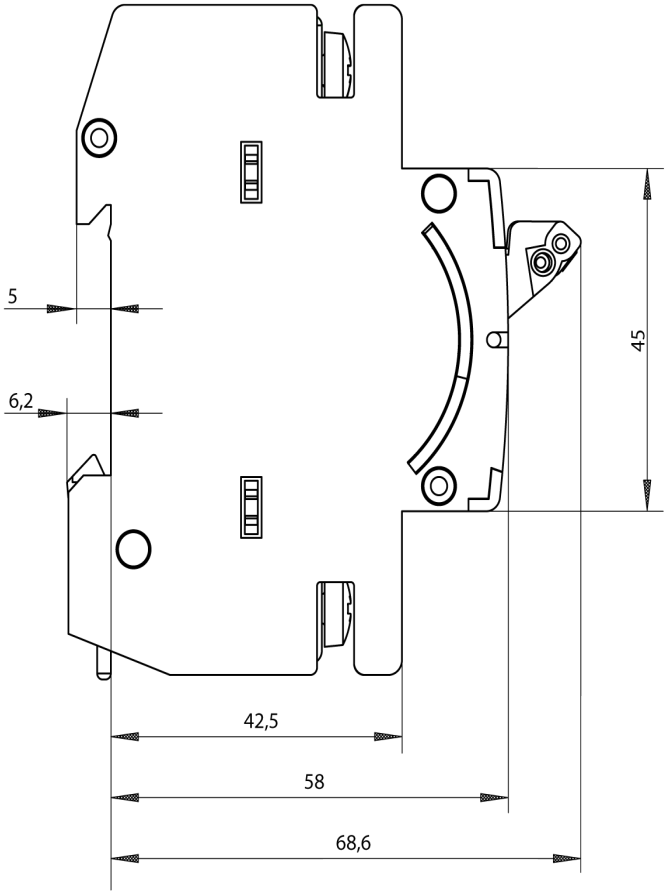

Ostatnia zmiana: 6.04.2026

Zmiany zastrzeone
© Copyright Siemens

Zmiany zastrzeone
© Copyright Siemens