SIEMENS

## Karta informacyjna 3KF3325-0MF11

rozłącznik izolacyjny z bezpiecznikiem 250A, wielkość 3, 3-bieg. do bezpiecznika NH wielk. 0 i 1 napęd przedni na środku jednostka podstawowa bez rękojeści przyłącze płaskie

| Wersja | |
|---|---|
| **Nazwa markowa produktu** | SENTRON |
| **oznaczenie produktu** | Rozłącznik izolacyjny z bezpiecznikami 3KF |
| **wykonanie produktu** | Rozłącznik izolacyjny z bezpiecznikami 3KF |
| **wersja produktu** | 3KF NH |
| **konstrukcja mechanizmu napędowego** | Brak |
| **wykonanie uchwytu** | bez |
| **Kierunek załączenia** | od przodu |
| **wykonanie mechanizmu napędowego napęd silnikowy** | Nie |
| **liczba biegunów** | 3 |
| **wielkość izolowanej nakładki uchwytu** | 1 i 0 |
| **wielkość rozłącznika izolacyjnego** | 3 |
| **wielkość wkładki bezpiecznikowej** | NH0, NH1 |
| **żywotność mechaniczna (liczba cykli łączeniowych) typowy** | 10 000 |
| ● trwałość elektryczna (cykle przestawieniowe) przy AC-23 A przy 440 V | 5 000 |
| ● trwałość elektryczna (cykle przestawieniowe) przy AC-23 A przy 690 V | 4 000 |
| ● trwałość elektryczna (w cyklach łączenia) przy DC-23 A przy 440 V | 1 000 |
| **wartość I2t** | |
| ● przy zamkniętym wyłączniku przy kombinacji wyłącznik + bezpiecznik przy 500 V maksymalna | 437 000 $A^2 \cdot s$ |
| ● przy zamkniętym wyłączniku przy kombinacji wyłącznik + bezpiecznik przy 400 V maksymalna | 437 000 $A^2 \cdot s$ |
| ● przy zamkniętym wyłączniku przy 690 V przy kombinacji wyłącznika + bezpiecznika topikowego gG maksymalny | 490 100 $A^2 \cdot s$ |
| ● bezpiecznika przy 500 V maksymalna dopuszczalna | 1 500 000 $A^2 \cdot s$ |
| ● wkładki bezpiecznikowej G przy 690 V maksymalna dopuszczalna | 940 000 $A^2 \cdot s$ |
| ● wkładki bezpiecznikowej aM przy 690 V maksymalna dopuszczalna | 1 400 000 $A^2 \cdot s$ |
| **pozycja mechanizmem napędowym** | centralnie po lewej stronie |
| **system bezpieczników** | bezpiecznik NH |
| **kategoria przepięciowa** | IV |
| **napięcie robocze przy torach prądowych w szeregu** | |
| ● przy stopniu zanieczyszczenia 2 przy DC wartość znamionowa | 440 / 3 |
| ● przy stopniu zanieczyszczenia 3 przy DC wartość znamionowa | 440 / 3 |
| wytrzymałość na napięcie udarowe wartość znamionowa | 12 kV |


Zmiany zastrzeone
© Copyright Siemens

| | |
|---|---|
| **Napięcie zasilania** | |
| napięcie robocze przy AC wartość znamionowa maksymalny | 690 V |
| **Klasa ochrony** | |
| **Stopień ochrony IP** | IP00 |
| **stopień ochrony IP** | |
| ● przy zamkniętym wyłączniku z osłoną albo pokrywą końcówki kablowej | IP20 |
| ● od przodu | IP00 |
| **Rozpraszanie** | |
| ● moc stratna [W] przy konwencjonalnym termicznym prądzie znamionowym na biegun | 15 W |
| ● moc stratna [W] przy konwencjonalnym termicznym prądzie znamionowym na urządzenie | 45 W |
| ● moc stratna [W] przy konwencjonalnym termicznym prądzie znamionowym bez bezpiecznika na biegun | 15 W |
| ● moc stratna [W] przy konwencjonalnym termicznym prądzie znamionowym bez wkładki bezpiecznikowej na urządzenie | 45 W |
| ● Strata mocy [W] w przypadku wartości znamionowej prądu w przypadku AC w stanie rozgrzanym na biegun | 15 W |
| ● moc stratna [W] bezpiecznika na bezpiecznik maksymalna | 25,5 W |
| **Obwód główny** | |
| moc robocza przy AC-23 A przy 500 V wartość znamionowa | 160 kW |
| prąd roboczy wartość znamionowa | 250 A |
| **Obwód pomocniczy** | |
| **liczba podłączonych zestyków NC dla zestyków pomocniczych** | 0 |
| **liczba podłączonych zestyków NO dla zestyków pomocniczych** | 0 |
| **liczba podłączonych zestyków CO dla zestyków pomocniczych** | 0 |
| **liczba zestyków przełącznych dla styków pomocniczych** | 0 |
| **liczba zestyków rozwiernych dla styków pomocniczych** | 8 |
| **liczba zestyków zwiernych dla styków pomocniczych** | 8 |
| **możliwość zastosowania jako łącznik główny** | Tak |
| **możliwość zastosowania rozłącznik izolacyjny** | Tak |
| **możliwość zastosowania wyłącznik awaryjny** | Tak |
| **możliwość zastosowania wyłącznik bezpieczeństwa** | Tak |
| **możliwość zastosowania wyłącznik konserwacyjny** | Tak |
| **wyposażenie produktu blokada** | Nie |
| **funkcja produktu monitorowanie braku fazy** | Nie |
| **element składowy produktu** | |
| ● wyzwalacz napięciowy | Nie |
| ● wyzwalacz podnapięciowy | Nie |
| ● wyzwalacz podnapięciowy ze stykiem wyprzedzającym | Nie |
| **właściwość produktu możliwość plombowania** | Tak |
| **rozszerzenie produktu przełącznik pomocniczy** | Tak |
| **rozszerzenie produktu opcjonalny możliwość zamknięcia** | Tak |
| **rozszerzenie produktu opcjonalny napęd silnikowy** | Nie |
| **rozszerzenie produktu opcjonalny kontrola bezpieczników** | Tak |
| **funkcja produktu** | |
| ● kontrola bezpieczników | Nie |
| ● monitoring ochrony przeciwprzepięciowej | Nie |
| **Zwarcie** | |
| zdolność włączania zwarciowego (Icm) dla rozłącznika izolacyjnego przy AC 690 V/DC 440 V bez wkładki bezpiecznikowej wartość znamionowa minimalna | 13,6 kA |
| **warunkowy prąd zwarciowy przy zabezpieczeniu po stronie sieci** | |
| ● przy 500 V przez wkładkę bezpiecznikową G wartość znamionowa | 100 kA |


Zmiany zastrzeone
© Copyright Siemens

| | |
|---|---|
| ● przy 690 V przez wkładkę bezpiecznikową G wartość znamionowa | 100 kA |
| **Połączenia** | |
| schemat przyłączeniowy złącza elektrycznego dla głównego obwodu prądowego | Góra i dół |
| ● moment dokręcenia przy zacisku śrubowym minimalny | 30 N·m |
| ● moment dokręcania w przypadku przyłącza śrubowego maksymalny | 44 N·m |
| rodzaj przekrojów poprzecznych możliwych do podłączenia przewodów dla przewodów Al wielożyłowy z końcówką kablową | 1x (6 ... 240 mm²), 2x (6 ... 120 mm²) |
| ● rodzaj przekrojów poprzecznych możliwych do podłączenia przewodów dla szyny prądowej Cu | 1x (25 x 3 mm²) |
| **rodzaj przekrojów poprzecznych możliwych do podłączenia przewodów dla przewodów Cu** | |
| ● wielożyłowy z końcówką kablową zgodnie z DIN 46234 | 1x (6 ... 240 mm²), 2x (6 ... 120 mm²) |
| ● wielożyłowy z końcówką kablową zgodnie z DIN 46235 | 1x (6 ... 240 mm²), 2x (6 ... 120 mm²) |
| wykonanie przyłącza elektrycznego dla głównego obwodu prądowego | Przyłącze płaskie |
| **Konstrukcja mechaniczna** | |
| **wysokość** | 207 mm |
| **szerokość** | 247,6 mm |
| **głębokość** | 188,5 mm |
| **rodzaj montażu** | Mocowanie do podłoża |
| **rodzaj montażu** | |
| ● montaż czołowy, na 4 otwory | Nie |
| ● montaż czołowy, na otwór centralny | Nie |
| ● montaż na szynach | Nie |
| **pozycja montażowa** | Dowolny |
| **Waga netto na jedn.** | 5,315 kg |
| **Warunki środowiskowe** | |
| **temperatura otoczenia podczas pracy** | |
| ● minimalny | -25 °C |
| ● maksymalny | 70 °C |
| **temperatura otoczenia podczas magazynowania** | |
| ● minimalny | -50 °C |
| ● maksymalny | 80 °C |

**Zezwolenia Certyfikaty**

| Environment | | General Product Approval | | | |
|---|---|---|---|---|---|
| Environmental Confirmations | Environmental Confirmations | CCC | VDE | Miscellaneous | EAC |

| General Product Approval | | | Test Certificates | Maritime application | other |
|---|---|---|---|---|---|
| Confirmation | CE EG-Konf. | UKCA | Type Test Certificates/Test Report | DNV | Confirmation |

| other | |
|---|---|
| 产品合格 QC PASS | Miscellaneous |

**Więcej informacji**


Zmiany zastrzeone
© Copyright Siemens

**Informacje dotyczące opakowania**
Informacje dotyczące opakowania
**Information for data generation and storage**
https://support.industry.siemens.com/cs/ww/en/view/109995012
**Information- and Downloadcenter (Catalogs, Brochures,…)**
https://www.siemens.com/lowvoltage/catalogs
**Industry Mall (Online ordering system)**
https://mall.industry.siemens.com/mall/en/en/Catalog/product?mlfb=3KF3325-0MF11
**Service&Support (Manuals, Certificates, Characteristics, FAQs,...)**
https://support.industry.siemens.com/cs/ww/pl/ps/3KF3325-0MF11
**Image database (product images, 2D dimension drawings, 3D models, device circuit diagrams, ...)**
https://www.automation.siemens.com/bilddb/cax_en.aspx?mlfb=3KF3325-0MF11
**CAx-Online-Generator**
https://www.siemens.com/cax
**Tender specifications**
https://www.siemens.com/specifications
**Krzywe charakterystyczne**
https://curves.simaris.siemens.com/curves/<mmp_prod_noCOMP="HAUPT"></mmp_prod__no>

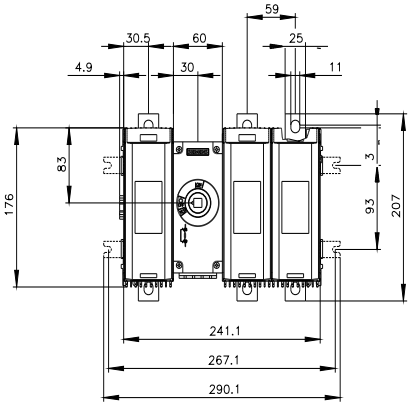


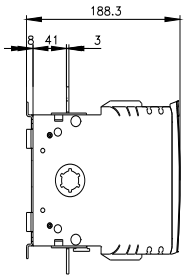


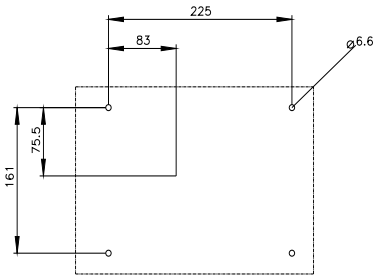


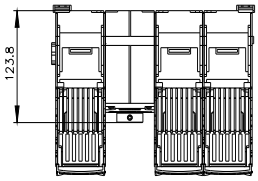



Zmiany zastrzeone
© Copyright Siemens

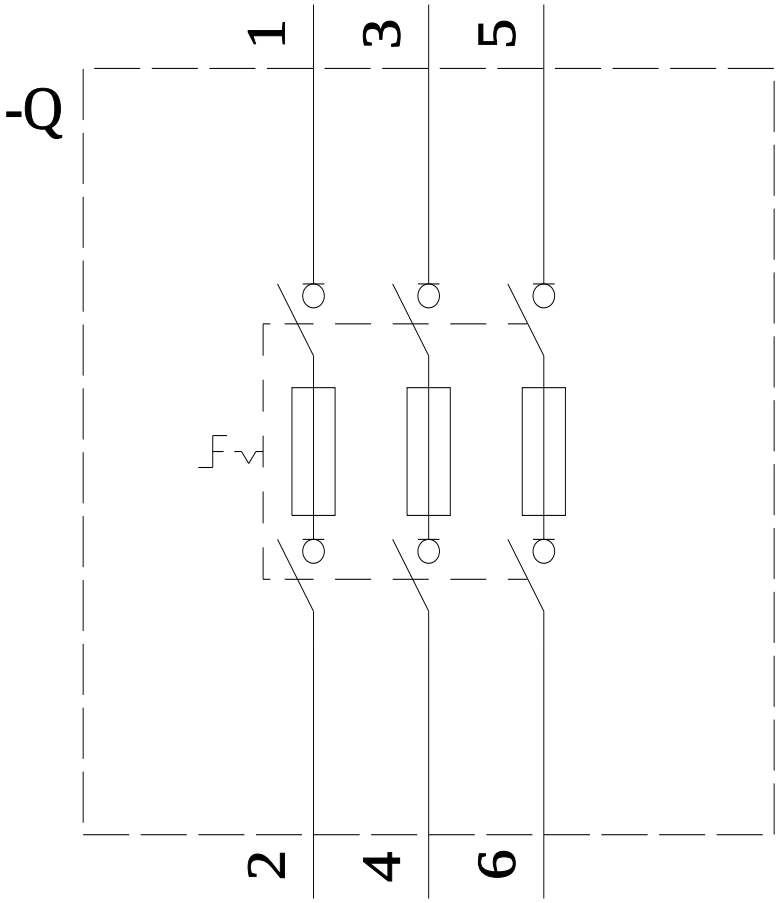


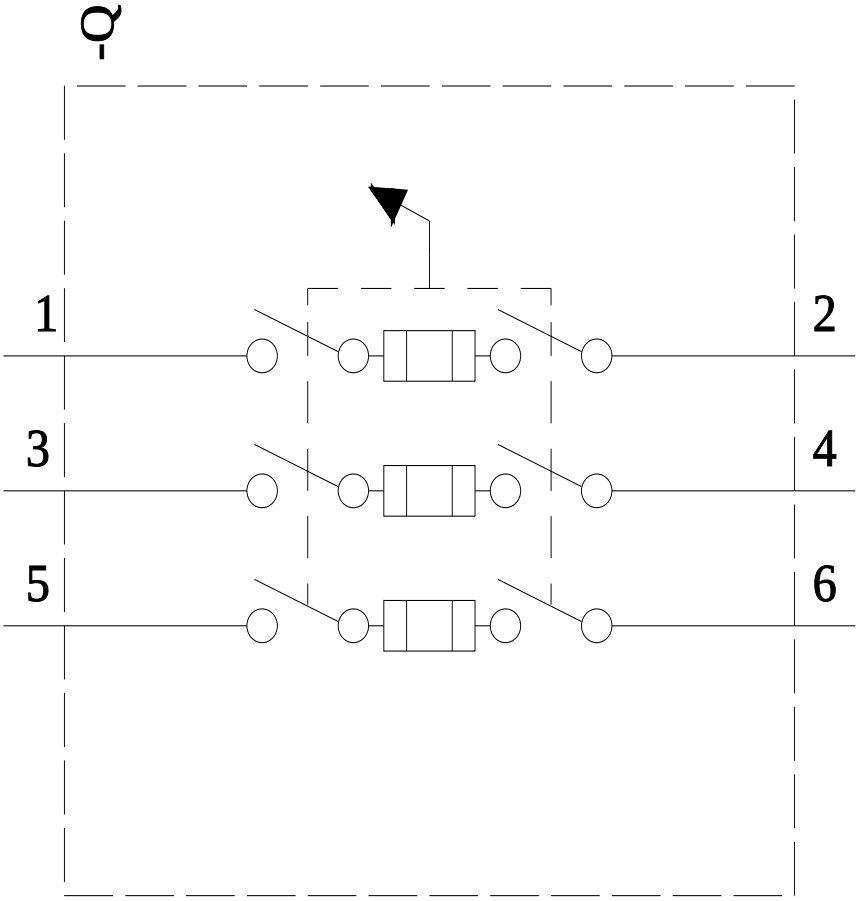


**Ostatnia zmiana:** 5.05.2026


Zmiany zastrzeone
© Copyright Siemens

Zmiany zastrzeone
© Copyright Siemens