SIEMENS

Karta informacyjna 3KF1306-0MB11

rozłącznik izolacyjny z bezpiecznikiem 63 A, wielkość 1, 3-bieg. do niskonapięciowego bezpiecznika wielkiej mocy, wielkość 000 i 00 napęd przedni na środku jednostka podstawowa bez rękojeści zacisk ramowy bez bezpieczników

Wersja	
Nazwa markowa produktu	SENTRON
oznaczenie produktu	Rozłącznik izolacyjny z bezpiecznikami 3KF
wykonanie produktu	Rozłącznik izolacyjny z bezpiecznikami 3KF
wersja produktu	3KF NH
konstrukcja mechanizmu napędowego	Brak
wykonanie uchwytu	bez
Kierunek załączenia	od przodu
wykonanie mechanizmu napędowego napęd silnikowy	Nie
liczba biegunów	3
wielkość izolowanej nakładki uchwytu	00 i 000
wielkość rozłącznika izolacyjnego	1
wielkość wkładki bezpiecznikowej	NH000, NH00
żywotność mechaniczna (liczba cykli łączeniowych) typowy	15 000
● trwałość elektryczna (cykle przestawieniowe) przy AC-23 A przy 440 V	10 000
● trwałość elektryczna (cykle przestawieniowe) przy AC-23 A przy 690 V	6 000
● trwałość elektryczna (w cyklach łączenia) przy DC-23 A przy 440 V	1 500
wartość I2t	
● przy zamkniętym wyłączniku przy kombinacji wyłącznik + bezpiecznik przy 500 V maksymalna	33 200 $A^2 \cdot s$
● przy zamkniętym wyłączniku przy kombinacji wyłącznik + bezpiecznik przy 400 V maksymalna	33 200 $A^2 \cdot s$
● przy zamkniętym wyłączniku przy 690 V przy kombinacji wyłącznika + bezpiecznika topikowego gG maksymalny	40 700 $A^2 \cdot s$
● bezpiecznika przy 500 V maksymalna dopuszczalna	34 000 $A^2 \cdot s$
● wkładki bezpiecznikowej G przy 690 V maksymalna dopuszczalna	55 000 $A^2 \cdot s$
● wkładki bezpiecznikowej aM przy 690 V maksymalna dopuszczalna	55 000 $A^2 \cdot s$
pozycja mechanizmem napędowym	centralnie po lewej stronie
system bezpieczników	bezpiecznik NH
kategoria przepięciowa	IV
napięcie robocze przy torach prądowych w szeregu	
● przy stopniu zanieczyszczenia 2 przy DC wartość znamionowa	440 / 3
● przy stopniu zanieczyszczenia 3 przy DC wartość znamionowa	440 / 3
wytrzymałość na napięcie udarowe wartość znamionowa	12 kV

Zmiany zastrzeone
© Copyright Siemens

Napięcie zasilania	
napięcie robocze przy AC wartość znamionowa maksymalny	690 V
Klasa ochrony	
Stopień ochrony IP	IP20
stopień ochrony IP	
● przy zamkniętym wyłączniku z osłoną albo pokrywą końcówki kablowej	IP20
● od przodu	IP20
Rozpraszanie	
● moc stratna [W] przy konwencjonalnym termicznym prądzie znamionowym na biegun	1,7 W
● moc stratna [W] przy konwencjonalnym termicznym prądzie znamionowym na urządzenie	5,1 W
● moc stratna [W] przy konwencjonalnym termicznym prądzie znamionowym bez bezpiecznika na biegun	1,7 W
● moc stratna [W] przy konwencjonalnym termicznym prądzie znamionowym bez wkładki bezpiecznikowej na urządzenie	5,1 W
● Strata mocy [W] w przypadku wartości znamionowej prądu w przypadku AC w stanie rozgrzanym na biegun	1,7 W
● moc stratna [W] bezpiecznika na bezpiecznik maksymalna	7,5 W
Obwód główny	
moc robocza przy AC-23 A przy 500 V wartość znamionowa	37 kW
prąd roboczy wartość znamionowa	63 A
Obwód pomocniczy	
liczba podłączonych zestyków NC dla zestyków pomocniczych	0
liczba podłączonych zestyków NO dla zestyków pomocniczych	0
liczba podłączonych zestyków CO dla zestyków pomocniczych	0
liczba zestyków przełącznych dla styków pomocniczych	4
liczba zestyków rozwiernych dla styków pomocniczych	0
liczba zestyków zwiernych dla styków pomocniczych	0
możliwość zastosowania jako łącznik główny	Tak
możliwość zastosowania rozłącznik izolacyjny	Tak
możliwość zastosowania wyłącznik awaryjny	Tak
możliwość zastosowania wyłącznik bezpieczeństwa	Tak
możliwość zastosowania wyłącznik konserwacyjny	Tak
wyposażenie produktu blokada	Nie
funkcja produktu monitorowanie braku fazy	Nie
element składowy produktu	
● wyzwalacz napięciowy	Nie
● wyzwalacz podnapięciowy	Nie
● wyzwalacz podnapięciowy ze stykiem wyprzedzającym	Nie
właściwość produktu możliwość plombowania	Tak
rozszerzenie produktu przełącznik pomocniczy	Tak
rozszerzenie produktu opcjonalny możliwość zamknięcia	Tak
rozszerzenie produktu opcjonalny napęd silnikowy	Nie
rozszerzenie produktu opcjonalny kontrola bezpieczników	Tak
funkcja produktu	
● kontrola bezpieczników	Nie
● monitoring ochrony przeciwprzepięciowej	Nie
Zwarcie	
zdolność włączania zwarciowego (Icm) dla rozłącznika izolacyjnego przy AC 690 V/DC 440 V bez wkładki bezpiecznikowej wartość znamionowa minimalna	3,55 kA
warunkowy prąd zwarciowy przy zabezpieczeniu po stronie sieci	
● przy 500 V przez wkładkę bezpiecznikową G wartość znamionowa	100 kA

Zmiany zastrzeone
© Copyright Siemens

● przy 690 V przez wkładkę bezpiecznikową G wartość znamionowa	100 kA

Połączenia

schemat przyłączeniowy złącza elektrycznego dla głównego obwodu prądowego	Góra i dół
● moment dokręcenia przy zacisku śrubowym minimalny	5 N·m
● moment dokręcania w przypadku przyłącza śrubowego maksymalny	6,5 N·m
rodzaj przekrojów poprzecznych możliwych do podłączenia przewodów przy elastycznej szynie prądowej	2x (0,8 x 9 mm²)
rodzaj przekrojów poprzecznych możliwych do podłączenia przewodów dla przewodów Cu	
● jednożyłowy	1x (1 ... 16 mm²)
● typu linka z tulejką kablową	1x (6 ... 25 mm²)
● wielożyłowy	1x (6 ... 25 mm²)
wykonanie przyłącza elektrycznego dla głównego obwodu prądowego	zacisk ramowy

Konstrukcja mechaniczna

wysokość	122 mm
szerokość	144,5 mm
głębokość	130,5 mm
rodzaj montażu	Mocowanie na podłodze oraz zatrzaskowe na szynie 35 mm
rodzaj montażu	
● montaż czołowy, na 4 otwory	Nie
● montaż czołowy, na otwór centralny	Nie
● montaż na szynach	Tak
pozycja montażowa	Dowolny
Waga netto na jedn.	1,487 kg

Warunki środowiskowe

temperatura otoczenia podczas pracy	
● minimalny	-25 °C
● maksymalny	70 °C
temperatura otoczenia podczas magazynowania	
● minimalny	-50 °C
● maksymalny	80 °C

Zezwolenia Certyfikaty

Environment		General Product Approval			
Environmental Confirmations	Environmental Confirmations	CCC	VDE	Miscellaneous	EAC

General Product Approval			Test Certificates	Maritime application	other
Confirmation	EG-Konf.	UKCA	Type Test Certificates/Test Report	DNV	Confirmation

other	
Miscellaneous	产品合格 QC PASS

Więcej informacji

Informacje dotyczące opakowania
Informacje dotyczące opakowania

Zmiany zastrzeone
© Copyright Siemens

Information for data generation and storage
https://support.industry.siemens.com/cs/ww/en/view/109995012
Information- and Downloadcenter (Catalogs, Brochures,…)
https://www.siemens.com/lowvoltage/catalogs
Industry Mall (Online ordering system)
https://mall.industry.siemens.com/mall/en/en/Catalog/product?mlfb=3KF1306-0MB11
Service&Support (Manuals, Certificates, Characteristics, FAQs,...)
https://support.industry.siemens.com/cs/ww/pl/ps/3KF1306-0MB11
Image database (product images, 2D dimension drawings, 3D models, device circuit diagrams, ...)
https://www.automation.siemens.com/bilddb/cax_en.aspx?mlfb=3KF1306-0MB11
CAx-Online-Generator
https://www.siemens.com/cax
Tender specifications
https://www.siemens.com/specifications
Krzywe charakterystyczne
https://curves.simaris.siemens.com/curves/<mmp_prod_noCOMP="HAUPT"></mmp_prod__no>

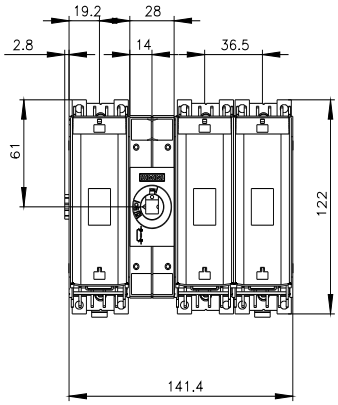

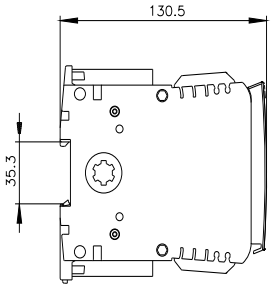

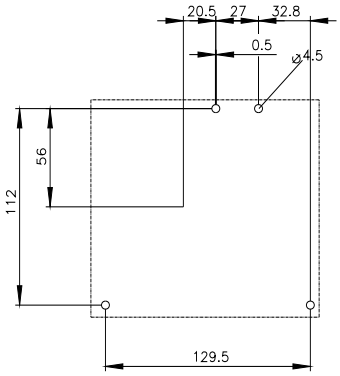

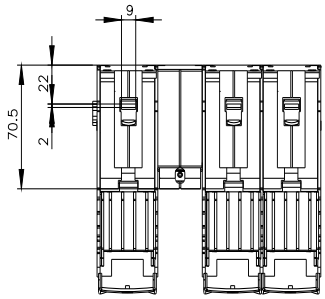

Zmiany zastrzeone
© Copyright Siemens

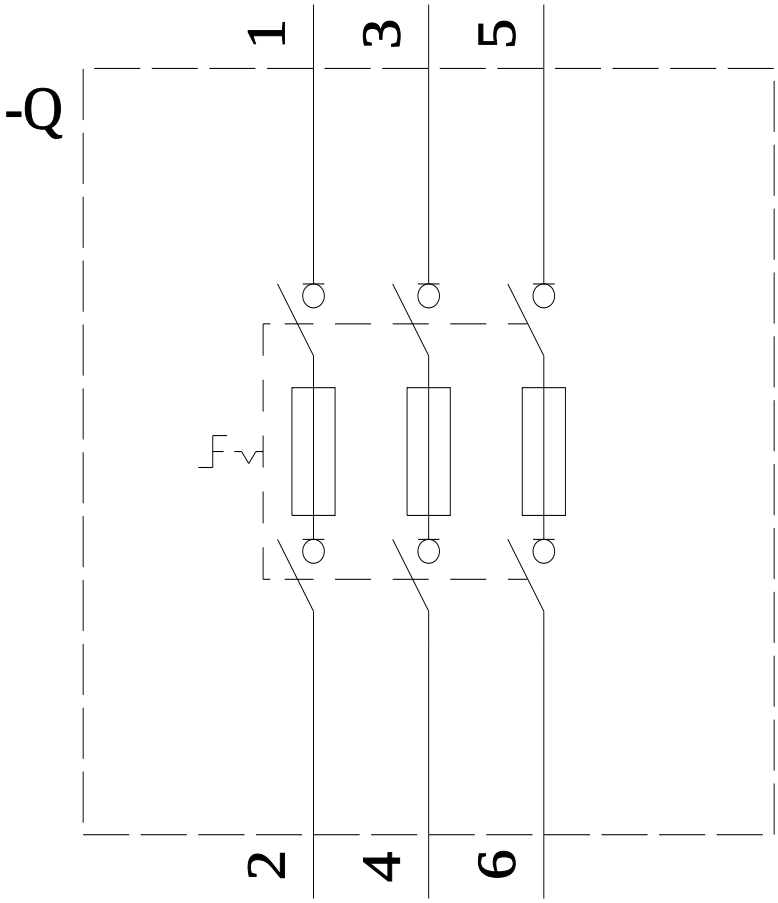

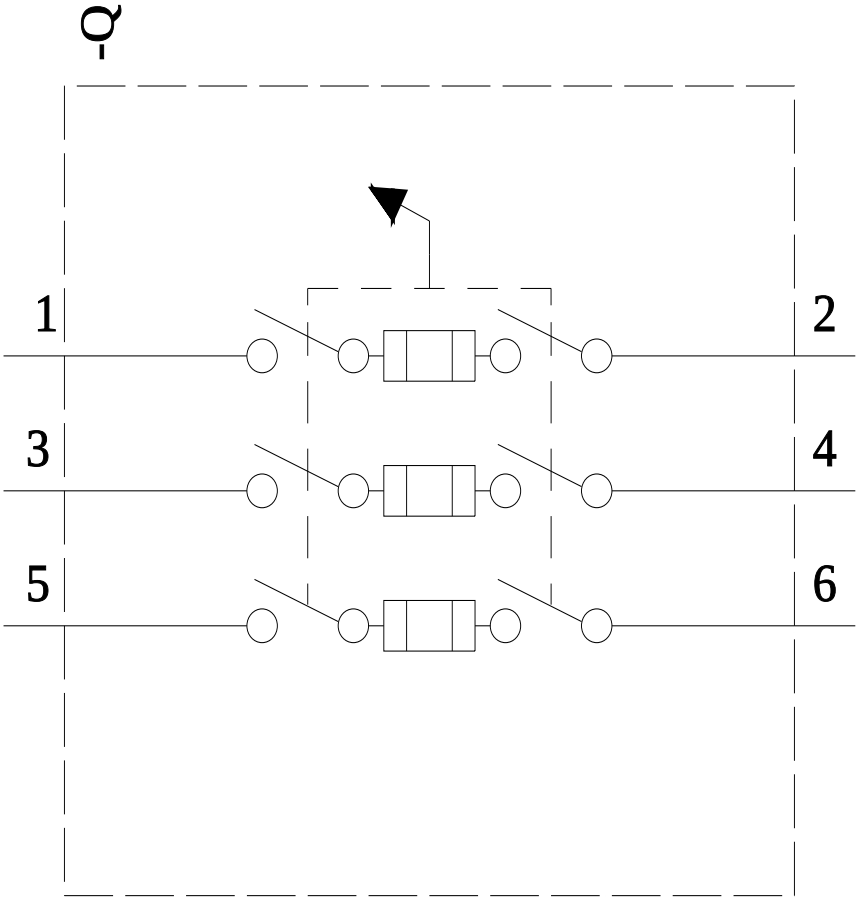

Ostatnia zmiana: 3.04.2025

Zmiany zastrzeone
© Copyright Siemens

Zmiany zastrzeone
© Copyright Siemens