SIEMENS

Karta informacyjna 3KF3325-4LF11

rozłącznik izolacyjny z bezpiecznikiem 250A, wielkość 3, 3-bieg. do bezpiecznika NH wielk. 0 i 1 napęd w ścianie bocznej lewej jednostka podstawowa bez rękojeści przyłącze płaskie

Wersja	
Nazwa markowa produktu	SENTRON
oznaczenie produktu	Rozłącznik izolacyjny z bezpiecznikami 3KF
wykonanie produktu	Rozłącznik izolacyjny z bezpiecznikami 3KF
wersja produktu	3KF NH
konstrukcja mechanizmu napędowego	Brak
wykonanie uchwytu	bez
Kierunek załączenia	z lewej strony
wykonanie mechanizmu napędowego napęd silnikowy	Nie
liczba biegunów	3
wielkość izolowanej nakładki uchwytu	1 i 0
wielkość rozłącznika izolacyjnego	3
wielkość wkładki bezpiecznikowej	NH0, NH1
żywotność mechaniczna (liczba cykli łączeniowych) typowy	10 000
● trwałość elektryczna (cykle przestawieniowe) przy AC-23 A przy 440 V	5 000
● trwałość elektryczna (cykle przestawieniowe) przy AC-23 A przy 690 V	4 000
● trwałość elektryczna (w cyklach łączenia) przy DC-23 A przy 440 V	1 000
wartość I2t	
● przy zamkniętym wyłączniku przy kombinacji wyłącznik + bezpiecznik przy 500 V maksymalna	437 000 $A^2 \cdot s$
● przy zamkniętym wyłączniku przy kombinacji wyłącznik + bezpiecznik przy 400 V maksymalna	437 000 $A^2 \cdot s$
● przy zamkniętym wyłączniku przy 690 V przy kombinacji wyłącznika + bezpiecznika topikowego gG maksymalny	490 100 $A^2 \cdot s$
● bezpiecznika przy 500 V maksymalna dopuszczalna	1 500 000 $A^2 \cdot s$
● wkładki bezpiecznikowej G przy 690 V maksymalna dopuszczalna	940 000 $A^2 \cdot s$
● wkładki bezpiecznikowej aM przy 690 V maksymalna dopuszczalna	1 400 000 $A^2 \cdot s$
pozycja mechanizmem napędowym	z lewej strony
system bezpieczników	bezpiecznik NH
kategoria przepięciowa	IV
napięcie robocze przy torach prądowych w szeregu	
● przy stopniu zanieczyszczenia 2 przy DC wartość znamionowa	440 / 3
● przy stopniu zanieczyszczenia 3 przy DC wartość znamionowa	440 / 3
wytrzymałość na napięcie udarowe wartość znamionowa	12 kV

Zmiany zastrzeone
© Copyright Siemens

Napięcie zasilania	
napięcie robocze przy AC wartość znamionowa maksymalny	690 V
Klasa ochrony	
Stopień ochrony IP	IP00
stopień ochrony IP	
● przy zamkniętym wyłączniku z osłoną albo pokrywą końcówki kablowej	IP20
● od przodu	IP00
Rozpraszanie	
● moc stratna [W] przy konwencjonalnym termicznym prądzie znamionowym na biegun	15 W
● moc stratna [W] przy konwencjonalnym termicznym prądzie znamionowym na urządzenie	45 W
● moc stratna [W] przy konwencjonalnym termicznym prądzie znamionowym bez bezpiecznika na biegun	15 W
● moc stratna [W] przy konwencjonalnym termicznym prądzie znamionowym bez wkładki bezpiecznikowej na urządzenie	45 W
● Strata mocy [W] w przypadku wartości znamionowej prądu w przypadku AC w stanie rozgrzanym na biegun	15 W
● moc stratna [W] bezpiecznika na bezpiecznik maksymalna	25,5 W
Obwód główny	
moc robocza przy AC-23 A przy 500 V wartość znamionowa	160 kW
prąd roboczy wartość znamionowa	250 A
Obwód pomocniczy	
liczba podłączonych zestyków NC dla zestyków pomocniczych	0
liczba podłączonych zestyków NO dla zestyków pomocniczych	0
liczba podłączonych zestyków CO dla zestyków pomocniczych	0
liczba zestyków przełącznych dla styków pomocniczych	0
liczba zestyków rozwiernych dla styków pomocniczych	8
liczba zestyków zwiernych dla styków pomocniczych	8
możliwość zastosowania jako łącznik główny	Tak
możliwość zastosowania rozłącznik izolacyjny	Tak
możliwość zastosowania wyłącznik awaryjny	Tak
możliwość zastosowania wyłącznik bezpieczeństwa	Tak
możliwość zastosowania wyłącznik konserwacyjny	Tak
wyposażenie produktu blokada	Nie
funkcja produktu monitorowanie braku fazy	Nie
element składowy produktu	
● wyzwalacz napięciowy	Nie
● wyzwalacz podnapięciowy	Nie
● wyzwalacz podnapięciowy ze stykiem wyprzedzającym	Nie
właściwość produktu możliwość plombowania	Tak
rozszerzenie produktu przełącznik pomocniczy	Tak
rozszerzenie produktu opcjonalny możliwość zamknięcia	Tak
rozszerzenie produktu opcjonalny napęd silnikowy	Nie
rozszerzenie produktu opcjonalny kontrola bezpieczników	Tak
funkcja produktu	
● kontrola bezpieczników	Nie
● monitoring ochrony przeciwprzepięciowej	Nie
Zwarcie	
zdolność włączania zwarciowego (Icm) dla rozłącznika izolacyjnego przy AC 690 V/DC 440 V bez wkładki bezpiecznikowej wartość znamionowa minimalna	13,6 kA
warunkowy prąd zwarciowy przy zabezpieczeniu po stronie sieci	
● przy 500 V przez wkładkę bezpiecznikową G wartość znamionowa	100 kA

Zmiany zastrzeone
© Copyright Siemens

● przy 690 V przez wkładkę bezpiecznikową G wartość znamionowa	100 kA
Połączenia	
schemat przyłączeniowy złącza elektrycznego dla głównego obwodu prądowego	Góra i dół
● moment dokręcenia przy zacisku śrubowym minimalny	30 N·m
● moment dokręcania w przypadku przyłącza śrubowego maksymalny	44 N·m
rodzaj przekrojów poprzecznych możliwych do podłączenia przewodów dla przewodów Al wielożyłowy z końcówką kablową	1x (6 ... 240 mm²), 2x (6 ... 120 mm²)
● rodzaj przekrojów poprzecznych możliwych do podłączenia przewodów dla szyny prądowej Cu	1x (25 x 3 mm²)
rodzaj przekrojów poprzecznych możliwych do podłączenia przewodów dla przewodów Cu	
● wielożyłowy z końcówką kablową zgodnie z DIN 46234	1x (6 ... 240 mm²), 2x (6 ... 120 mm²)
● wielożyłowy z końcówką kablową zgodnie z DIN 46235	1x (6 ... 240 mm²), 2x (6 ... 120 mm²)
wykonanie przyłącza elektrycznego dla głównego obwodu prądowego	Przyłącze płaskie
Konstrukcja mechaniczna	
wysokość	207 mm
szerokość	249,5 mm
głębokość	188,5 mm
rodzaj montażu	Mocowanie do podłoża
rodzaj montażu	
● montaż czołowy, na 4 otwory	Nie
● montaż czołowy, na otwór centralny	Nie
● montaż na szynach	Nie
pozycja montażowa	Dowolny
Waga netto na jedn.	5,599 kg
Warunki środowiskowe	
temperatura otoczenia podczas pracy	
● minimalny	-25 °C
● maksymalny	70 °C
temperatura otoczenia podczas magazynowania	
● minimalny	-50 °C
● maksymalny	80 °C

Zezwolenia Certyfikaty

Environment		General Product Approval			
Environmental Confirmations	Environmental Confirmations	CCC	VDE	Miscellaneous	EAC

General Product Approval			Test Certificates	Maritime application	other
Confirmation	CE EG-Konf.	UKCA	Type Test Certificates/Test Report	DNV	Confirmation

other	
产品合格 QC PASS	Miscellaneous

Więcej informacji

Zmiany zastrzeone
© Copyright Siemens

Informacje dotyczące opakowania
Informacje dotyczące opakowania
Information for data generation and storage
https://support.industry.siemens.com/cs/ww/en/view/109995012
Information- and Downloadcenter (Catalogs, Brochures,…)
https://www.siemens.com/lowvoltage/catalogs
Industry Mall (Online ordering system)
https://mall.industry.siemens.com/mall/en/en/Catalog/product?mlfb=3KF3325-4LF11
Service&Support (Manuals, Certificates, Characteristics, FAQs,...)
https://support.industry.siemens.com/cs/ww/pl/ps/3KF3325-4LF11
Image database (product images, 2D dimension drawings, 3D models, device circuit diagrams, ...)
https://www.automation.siemens.com/bilddb/cax_en.aspx?mlfb=3KF3325-4LF11
CAx-Online-Generator
https://www.siemens.com/cax
Tender specifications
https://www.siemens.com/specifications
Krzywe charakterystyczne
https://curves.simaris.siemens.com/curves/<mmp_prod_noCOMP="HAUPT"></mmp_prod__no>

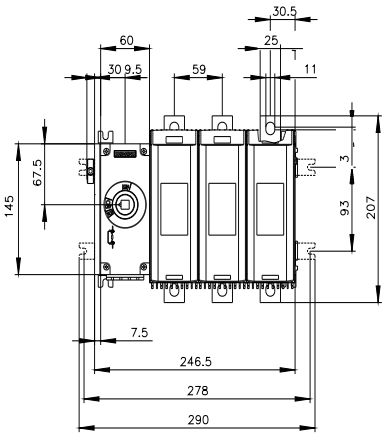

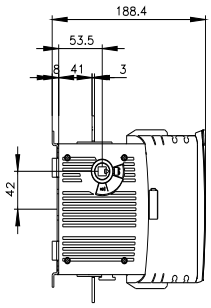

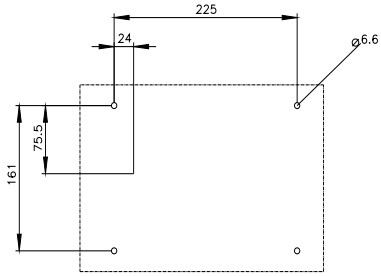

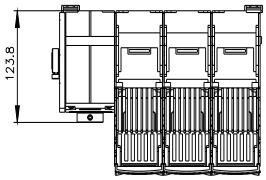

Zmiany zastrzeone
© Copyright Siemens

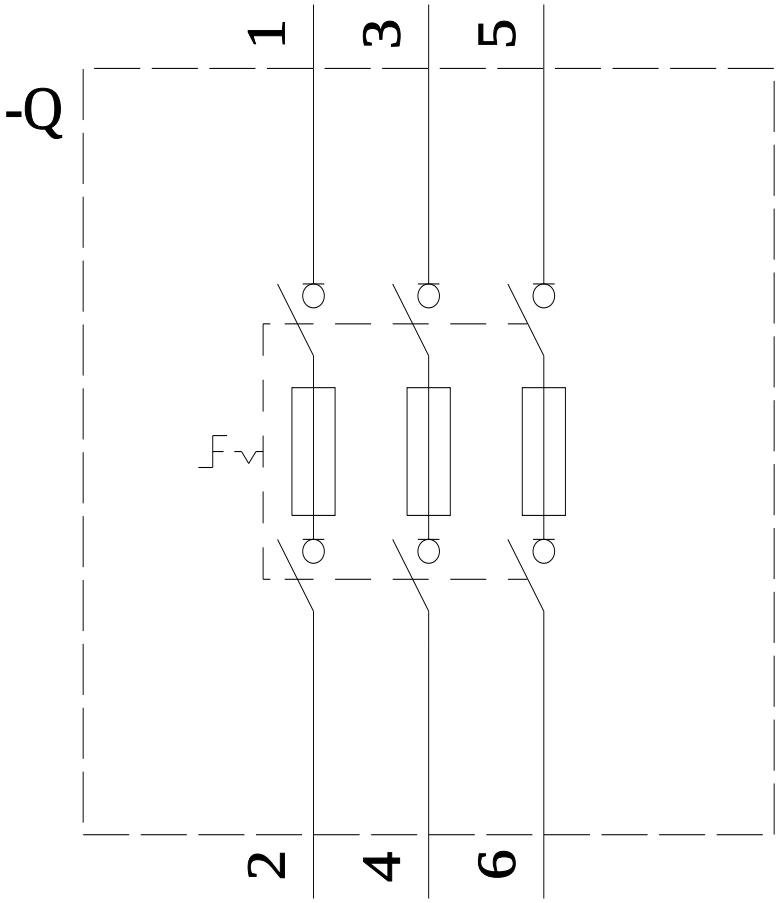

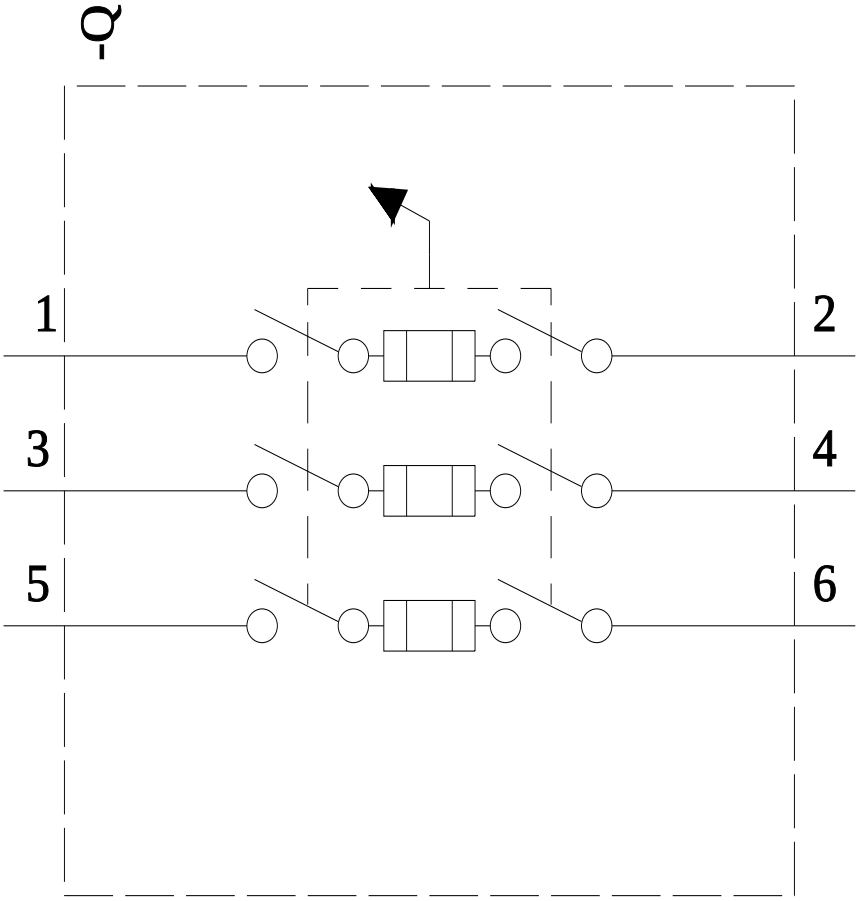

Ostatnia zmiana: 3.04.2025

Zmiany zastrzeone
© Copyright Siemens

Zmiany zastrzeone
© Copyright Siemens