Plik PDF

Numer produktu: 96.052.5053.1

Device connector RST20I5S S1 M01V SW

RST 20i5/4 złącze do zabudowy M25, 5 pola, typ męski, połączenie śrubowe, aplikacja 250V/400V, 20A, kolor kodowy czarny

Numer produktu	96.052.5053.1
EAN	4015573862241
Jednosta zamówienia	1

Certyfikaty/zatwierdzenia

Dane techniczne

Ogólne

Prąd znamionowy	20 A
Napięcie znamionowe	250 V / 400 V
Stopień zanieczyszczenia	3
Znamionowe napięcie udarowe	4 kV
Blokada	
Kolor kodowania/ dostawca styków	Czarny
Pola opisowe	3, N, PE, 2, 1

Dane techniczne

Przekrój połączeń dla drutu	4 mm²
Przekrój dla drutu 2	0,75 mm²
Połączenie-przekrój dla linki max.	4 mm²
Przekrój dla linka 2	0,75 mm²
Element kończący na pole	1
Odizolowanie przewodu	8 mm

Dane techniczne UL

Przekrój dla drutu 3	18 AWG
Przekrój dla drutu 4	14 AWG
Connection cross section stranded min.	18 AWG

Wykonanie

Wykonanie	Wtyk
Typ połączenia	połączenie śrubowe

Dławnica łącząca metryczna	M25
Kąt wtyku	Bezpośredio
Stopień ochrony (IP)	IP66/68 (3m;2h) /IP69
Grugość obudowy (urządzenia elektryczne) 2	0,5 mm
Grugość obudowy (urządzenia elektryczne)	8 mm

Materiał

Materiał obudowy	Poliamid
Bezhalogenowy	Tak
Materiał kontaktów	CuZn
Obciążenie pożarowe	0,13 kWh
Ciągła temp.pracy dla metriału izolacyjnego	100 °C
Wykończenie powierzchni	Pokrywane srebrem

Wymiary

Długość	49,4 mm
Szerokość	35 mm
Wysokość	35 mm

Notatka

Notatka	Positioning realised with flattened thread

Klasyfikacje

ECLASS 11	
ECLASS 8.1	27440602
ETIM 7.0	
ETIM 6.0	EC002566
ETIM 5.0	EC002566
ETIM 4.0	EC002566

Zgodność produktów

Zgodność z ROHS	Zgodne z wyjątkami
ROHS Exceptions	III-6(c)
Zgodność z REACH-SVHC	Zgłoszony
REACH substance	Lead
REACH CAS-Numbers	7439-92-1

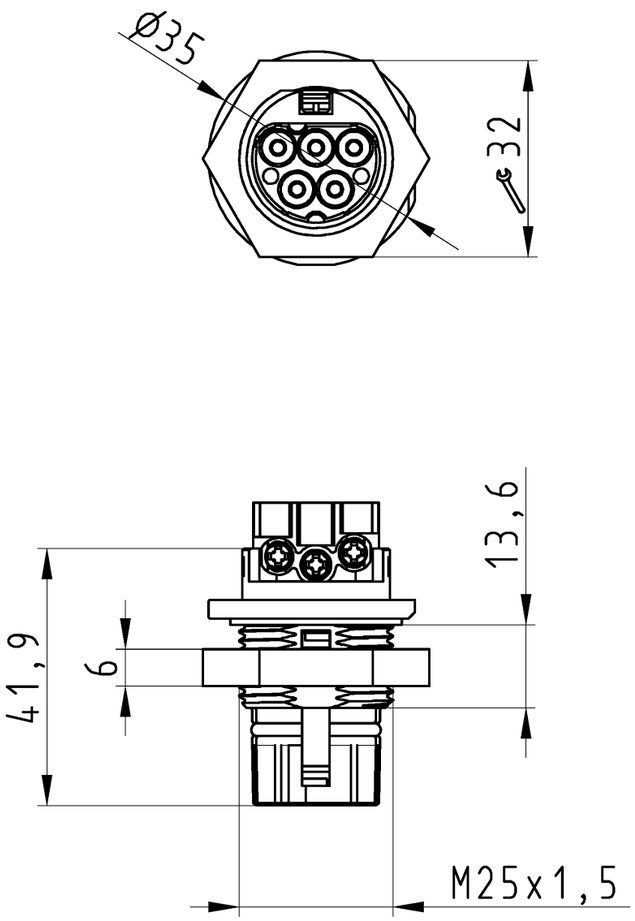

Auslieferungszustand

delivery status

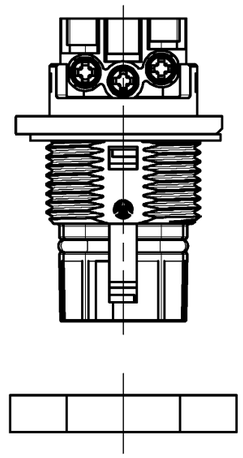

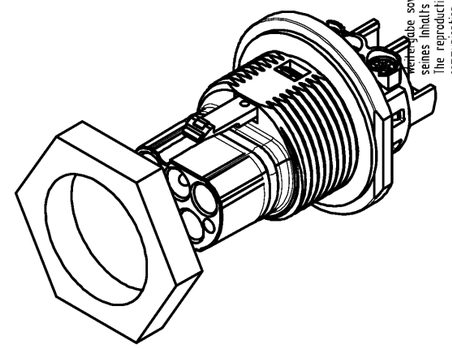

Verpackungseinheit: je 100 Stück
packaging unit: per 100

Bestellnummer /Order number	Typ /Type	Farbe /color
96.052.5053.1	RST20I5S S1 M01V SW	schwarz /black
96.052.5053.0	RST20I5S S1 M01V GL	lichtgrau /lightgrey

Weitere Daten siehe KATALOG oder eKatalog.
Additional data see CATALOG or eCatalog.

www.wieland-electric.com
eshop.wieland-electric.com

Oeffnungsmassbild siehe 96.031.1053.1 14K
opening dimension see 96.031.1053.1 14K

Tolerierung Size ISO 14405Ⓔ/Tolerance system Size ISO 14405Ⓔ.
(This ISO-standard describes the envelope principle. According to the envelope principle the deviations of form and parallelism are limited by the size tolerances).

ja/yes ☒ Stoffverbots- und Deklarationsliste nach WN 5020.010 ist einzuhalten. Conformity with Wieland document WN 5020.010 e (list of prohibited / declarable hazardous substances) to be declared!

Freitoleranz nach General tolerance

CAD - Zeichnung, keine manuellen Änderungen
CAD - drawing, no manual modifications allowed

1.Verwendung: First Use: -

Blatt: Sheet: 1 von of 1

Index	Datum / Blatt Date / Sheet	Änderung/Revision
	/	
	/	
	/	
	/	
	/	
	/	
	/	

Maßstab/Scale 1:1

Werkstoff/Material

2015	Tag/Date	Name
gezeichnet drawn	10.07.	Nagengast F.
geprüft checked	-	-
Normgepr. Stand. check	-	-

T

Zeichnung Nr./Drawing No. 96.052.5053.0 13K

Index

Maße in mm/Dimensions are in mm

Vol. mm³ Ofl./Surf. mm²

Ersatz für/Replacement for: -

wieland
www.wieland-electric.com

Type

Benennung/Title

STECKERTEIL
male connector

These dimensions will be especially checked at delivery
Only inspection dimensions
With /E marked dimensions are only valid for internal use

Diese Maße werden bei Abnahme besonders geprüft
Ausschließlich Prüfmaße
Mit /E gekennzeichnete Maße sind nur für interne Zwecke gültig

Weitergabe sowie Vervielfältigung dieses Dokuments, Verwertung und Mitteilung seines Inhalts sind verboten, soweit nicht ausdrücklich gestattet.
The reproduction, distribution and utilization of this document as well as the communication of its contents to others without express autorization is prohibited.