FIBOX
Enclosing innovations

QUICK CAB PCQ 604027 G

Przykładowe zdjęcie

Symbol:	CAB PCQ 604027 G	**Kod EAN**:	6418074011206
Kod produktu:	8113478	:	
Opis:	Obudowa PC	Finland:	3421980
Uwagi:	Pokrywa szara	Electric numer Włochy:	7681065
		Electric numer Szwecja:	2540105

Zawiera: Podstawa ze srubami do plyty montazowej/szyny DIN, zatyczni naroznikowe, pokrywa z uszczelka PUR I srubami CS 12137.

Wymiary:	**Dlugosc**	**Szerokosc**	**Wysokosc**
mm:	600	400	270
cale:	23.6	15.7	10.6

Materials:	
Materiał:	Poliweglan
Kolor podstawy:	RAL 7035
Material srub do pokryw:	Poliamid
Kolor pokrywy:	RAL 7035
Kolor srub do pokryw:	RAL 5023
Material uszczelki:	Poliuretan

Zakresy temperaturowe:	
Temp °C (krótkotrwale):	-40 … 120 °C
Temp °C (praca ciągła):	-40 … 80 °C
Temp °F (krótkotrwale):	-40 … 250 °F
Temp °F (praca ciągła):	-40 … 175 °F

Akcesoria:	
EKIV 64H	Płyta montażowa (stal ocynkowana)

Akcesoria:	
EKIV 37	Szyna DIN 35
FP A 64	Płyta czołowa (aluminiowa)
MB 12225 AL	Zawiasy płyty czołowej
FP 18x3-64	Płyta czołowa
DRF 63/64	Profil wsporczy do szyn DIN, 1 szt.
PAT 12040	Zestaw zawiasów

Wartosc znamionowa:

Stopien ochrony IP (EN 60529): IP66/IP67
Wytrzymalosc mechaniczna IK (EN 62262): IK08
Izolacja elektryczna: Izolacja zupelna (II)
Bezhalogenowe (DIN/VDE 0472, Part 815): 1
Odpornosc UV: UL 508
Klasa palnosci: UL 746C 5"
Próba rozzarzonego drutu (IEC 695-2-1) °C: 960
Standard NEMA: NEMA 1, 4, 4X, 12, 13

Certyfikaty:

SGS Fimko

QUICK 600x400x210-270

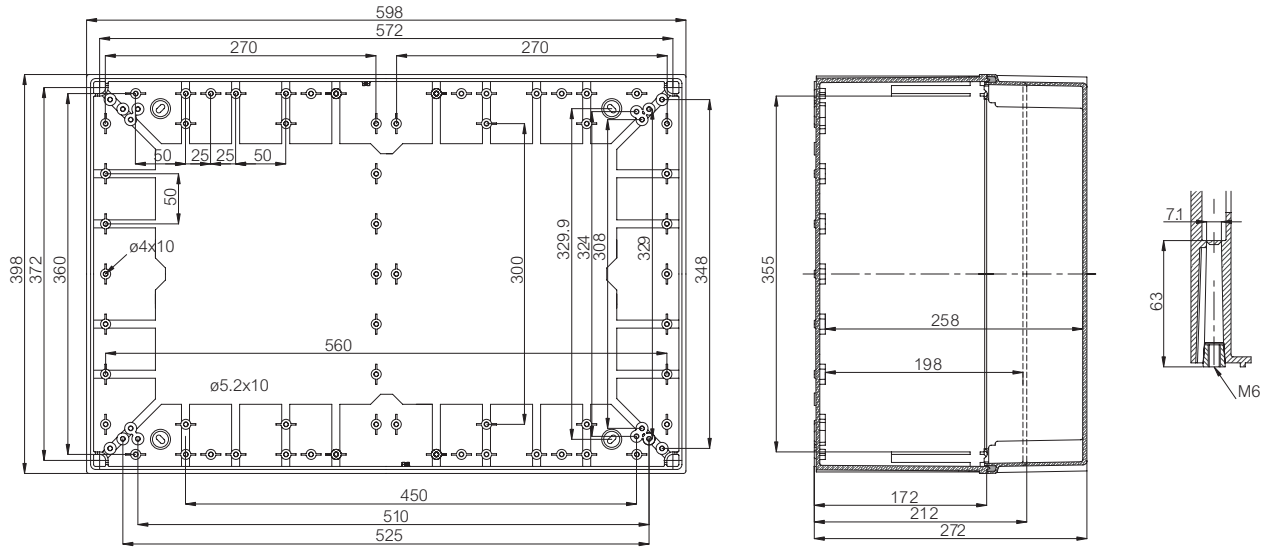

© Fibox Oy, Zastrzega się prawo do zmiany danych bez uprzedzenia (wydrukowane: 3.4.2021)