FIBOX
Enclosing innovations

MNX ABS 150/125 HG

Przykładowe zdjęcie

Symbol:	ABS 150/125 HG	**Kod EAN**:	6418074022967
Kod produktu:	6081316	:	
Opis:	Obudowa ABS	Finland:	3420557
Uwagi:	Pokrywa szara	Electric numer Dania:	8212023291
		Electric numer Włochy:	7361105
		Electric numer Szwecja:	2535760

Zawiera: Podstawa z uszczelką TPE i śrubami do płyty montażowej/szyny DIN, pokrywa ze śrubami poliamidowymi.

Wymiary:	**Dlugosc**	**Szerokosc**	**Wysokosc**
mm:	180	130	125
cale:	7.1	5.1	4.9

Materials:	
Materiał:	ABS
Kolor podstawy:	RAL 7035
Material srub do pokryw:	Poliamid
Kolor pokrywy:	RAL 7035
Kolor srub do pokryw:	Szary
Material uszczelki:	TPE

Zakresy temperaturowe:	
Temp °C (krótkotrwale):	-40 … 80 °C
Temp °C (praca ciągła):	-40 … 60 °C
Temp °F (krótkotrwale):	-40 … 175 °F
Temp °F (praca ciągła):	-40 … 140 °F

Akcesoria:	
MIV 150	Płyta montażowa (stal ocynkowana)

Akcesoria:	
MIN 10	Szyna DIN 15
MIN 15	Szyna DIN 15
MIV 10	Szyna DIN 35
MIV 15	Szyna DIN 35
FP A 150/180	Panel czołowy (aluminiowy)
HFP 180	Zawiasy panelu czołowego (FP A 150-200)
FP 22046	Uchwyty do wieszania obudów

Wartosc znamionowa:

Stopien ochrony IP (EN 60529): IP66/IP67
Wytrzymalosc mechaniczna IK (EN 62262): IK07
Izolacja elektryczna: Izolacja zupełna (II)
Bezhalogenowe (DIN/VDE 0472, Part 815): 1
Klasa palnosci: UL 94 HB
Próba rozzarzonego drutu (IEC 695-2-1) °C: 650
Standard NEMA: NEMA 1, 4, 4X, 6

Certyfikaty:

SGS Fimko

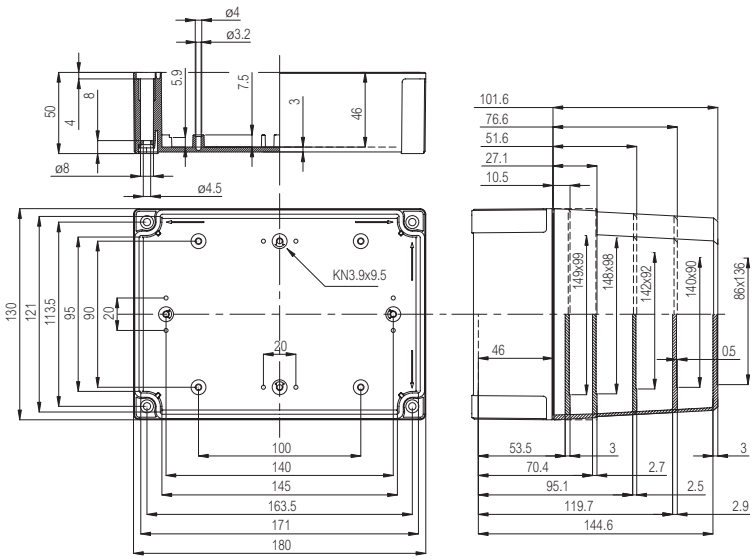

© Fibox Oy, Zastrzega się prawo do zmiany danych bez uprzedzenia (wydrukowane: 2.4.2021)