FIBOX
Enclosing innovations

MNX PC 125/60 HG

Przykładowe zdjęcie

Symbol:	PC 125/60 HG	**Kod EAN**:	6418074022103
Kod produktu:	6011307	:	
Opis:	Obudowa PC	Finland:	3420331
Uwagi:	Pokrywa szara	Electric numer Dania:	8212022098
		Electric numer Włochy:	7351055
		Electric numer Szwecja:	2535530

Zawiera: Podstawa z uszczelką TPE i śrubami do płyty montażowej/szyny DIN, pokrywa ze śrubami poliamidowymi.

Wymiary:	**Dlugosc**	**Szerokosc**	**Wysokosc**
mm:	130	130	60
cale:	5.1	5.1	2.4

Materials:	
Materiał:	Poliweglan
Kolor podstawy:	RAL 7035
Material srub do pokryw:	Poliamid
Kolor pokrywy:	RAL 7035
Kolor srub do pokryw:	Szary
Material uszczelki:	TPE

Zakresy temperaturowe:	
Temp °C (krótkotrwale):	-40 … 120 °C
Temp °C (praca ciągła):	-40 … 80 °C
Temp °F (krótkotrwale):	-40 … 250 °F
Temp °F (praca ciągła):	-40 … 175 °F

Akcesoria:	
MIV 125	Płyta montażowa (stal ocynkowana)

Akcesoria:	
MIN 10	Szyna DIN 15
MIV 10	Szyna DIN 35
FP A 125/130	Panel czołowy (aluminiowy)
HFP 130	Zawiasy panelu czołowego (FP A 100-125)
FP 22046	Uchwyty do wieszania obudów

Wartosc znamionowa:

Stopien ochrony IP (EN 60529): IP66/IP67
Wytrzymalosc mechaniczna IK (EN 62262): IK08
Izolacja elektryczna: Izolacja zupełna (II)
Bezhalogenowe (DIN/VDE 0472, Part 815): 1
Odpornosc UV: UL 508
Klasa palnosci: UL 746C 5"
Próba rozzarzonego drutu (IEC 695-2-1) °C: 960
Standard NEMA: NEMA 1, 4, 4X, 6

Certyfikaty:

SGS Fimko

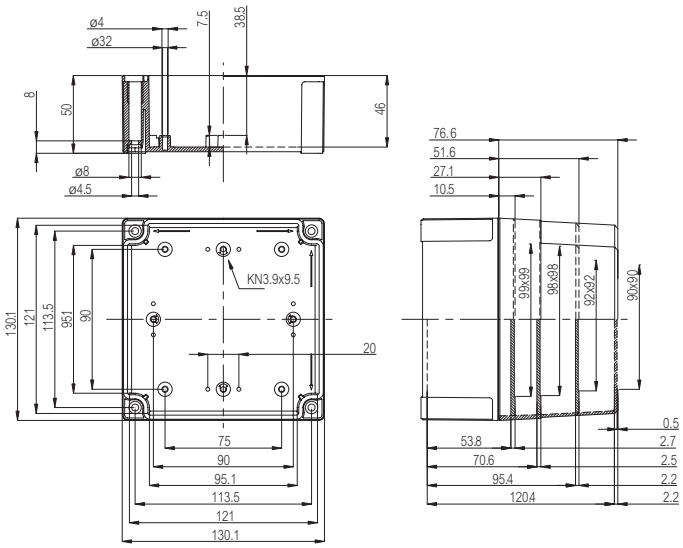

© Fibox Oy, Zastrzega się prawo do zmiany danych bez uprzedzenia (wydrukowane: 30.3.2021)