FIBOX
Enclosing innovations

CAB CAB PC 203018 G

Przykładowe zdjęcie

Symbol:	CAB PC 203018 G	**Kod EAN**:	6418074020024
Kod produktu:	8113331	:	
Opis:	Szafka PC	Finland:	3424103
Uwagi:	Drzwiczki szare, klamry na krótszym boku	Electric numer Dania:	8212020401
		Electric numer Włochy:	7821010
		Electric numer Szwecja:	2539963

Zawiera: Podstawa, drzwiczki z uszczelka PUR, zatrzaski, suby do plyty montazowej/szyny DIN i zaslepki naroznikowe.

Wymiary:	**Dlugosc**	**Szerokosc**	**Wysokosc**
mm:	300	200	180
cale:	11.8	7.9	7.1

Materials:

Materiał:	Poliweglan
Kolor podstawy:	RAL 7035
Kolor pokrywy:	RAL 7035
Material uszczelki:	Poliuretan

Zakresy temperaturowe:

Temp °C (krótkotrwale):	-40 … 120 °C
Temp °C (praca ciągła):	-40 … 80 °C
Temp °F (krótkotrwale):	-40 … 250 °F
Temp °F (praca ciągła):	-40 … 175 °F

Akcesoria:

EKIV 23	Płyta montażowa (stal ocynkowana)

Akcesoria:

EKIV 17	Szyna DIN 35
DS35170E1	
EKIV 27	Szyna DIN 35
DS35270E1	
FP A 23	Płyta czołowa (aluminiowa)
MB 12225 AL	Zawiasy płyty czołowej
FP 23	Płyta czołowa z tworzywa
FP 12-23	Płyta czołowa
DRF 23	Profil wsporczy do szyn DIN, 1 szt.

Wartosc znamionowa:

Stopien ochrony IP (EN 60529): IP65
Wytrzymalosc mechaniczna IK (EN 62262): IK08
Izolacja elektryczna: Izolacja zupelna (II)
Bezhalogenowe (DIN/VDE 0472, Part 815): 1
Odpornosc UV: UL 508
Klasa palnosci: UL 746C 5"
Próba rozzarzonego drutu (IEC 695-2-1) °C: 960

Certyfikaty:

SGS Fimko

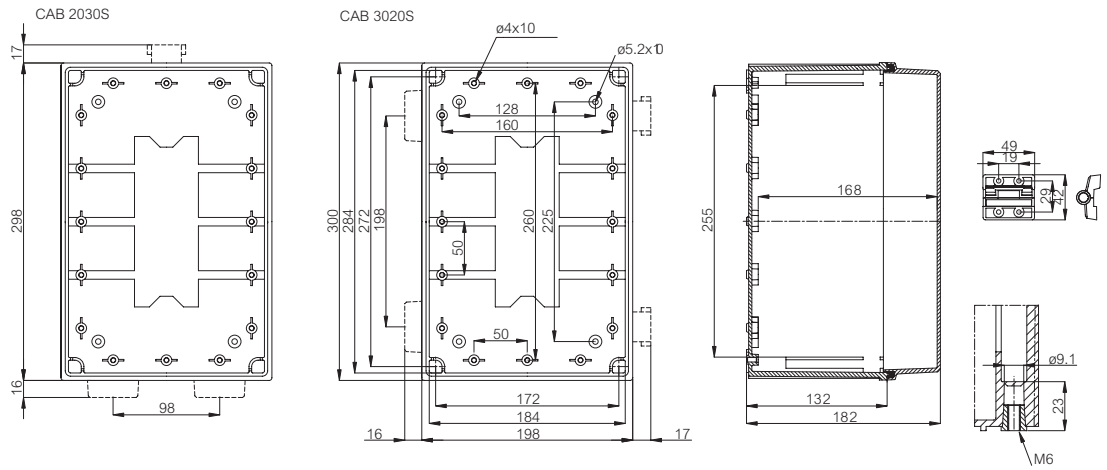

© Fibox Oy, Zastrzega się prawo do zmiany danych bez uprzedzenia (wydrukowane: 23.3.2021)