SIEMENS

Karta informacyjna 8UD1771-2AF05

Uchwyt z osłoną maskującą NOT-AUS wielkość 75x 75, do wału 8x 8, Test-0-I, Uchwyt wielkość 45mm wyposażenie do 3KD wielk. 1 i 2, 3KF wielk. 1,

Wersja	
Nazwa markowa produktu	SENTRON
oznaczenie produktu	Uchwyt z osłoną maskującą
wykonanie produktu	wyłącznik awaryjny
wykonanie uchwytu	czerwono-żółty
wykonanie systemu zamknięć do drzwi	Blokada drzwi
wielkość przekroju wału napędu obrotowego drzwiowego ze sprzęgłem	8x8 mm
format wielkości osłony napędu obrotowego drzwiowego ze sprzęgłem	75x 75 mm
długość uchwytu	45 mm
Stopień ochrony IP	IP65
możliwość zastosowania	do 3KD wielk. 1 i 2, 3KF wielk. 1
Szczegóły produktu	
opis produktu	bez podświetlenia
wyposażenie produktu blokada	Tak
element składowy produktu	
● **przedłużenie osi**	Nie
● uchwyt wyłączania awaryjnego	Tak
właściwość produktu zamykanie	Tak
Akcesoria	
akcesoria	Uchwyt z osłoną
wykonanie wskaźnika dla wskazywania położenia łączeniowego	test-0-I
Konstrukcja mechaniczna	
wysokość	84 mm
szerokość	84 mm
głębokość	80 mm
Waga netto na jedn.	173 g
Zezwolenia Certyfikaty	

Environment	General Product Approval			
Environmental Confirmations			Confirmation	

General Product Approval	Test Certificates	Maritime application	other

Zmiany zastrzeone
© Copyright Siemens

Type Test Certificates/Test Report

Confirmation

Miscellaneous

Więcej informacji

Informacje dotyczące opakowania
Informacje dotyczące opakowania

Information for data generation and storage
https://support.industry.siemens.com/cs/ww/en/view/109995012

Information- and Downloadcenter (Catalogs, Brochures,…)
https://www.siemens.com/lowvoltage/catalogs

Industry Mall (Online ordering system)
https://mall.industry.siemens.com/mall/en/en/Catalog/product?mlfb=8UD1771-2AF05

Service&Support (Manuals, Certificates, Characteristics, FAQs,...)
https://support.industry.siemens.com/cs/ww/pl/ps/8UD1771-2AF05

Image database (product images, 2D dimension drawings, 3D models, device circuit diagrams, ...)
https://www.automation.siemens.com/bilddb/cax_en.aspx?mlfb=8UD1771-2AF05

CAx-Online-Generator
https://www.siemens.com/cax

Tender specifications
https://www.siemens.com/specifications

Krzywe charakterystyczne
https://curves.simaris.siemens.com/curves/<mmp_prod_noCOMP="HAUPT"></mmp_prod__no>

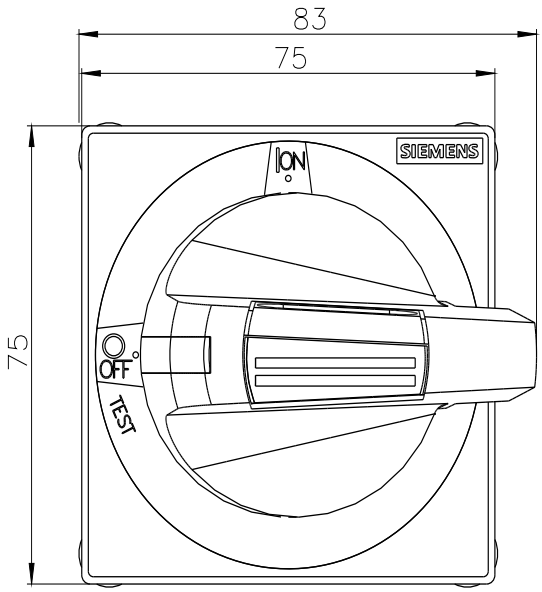

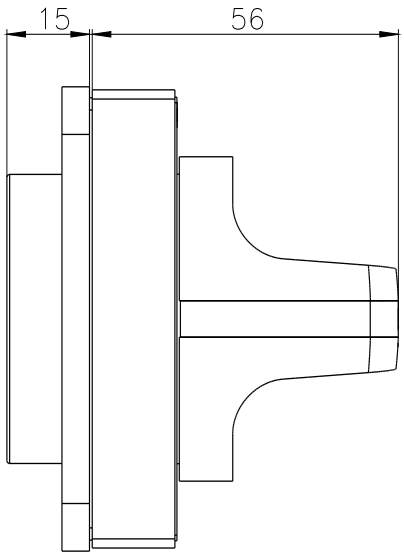

Ostatnia zmiana: 4.04.2025

Zmiany zastrzeone
© Copyright Siemens

Zmiany zastrzeone
© Copyright Siemens