SIEMENS

Karta informacyjna 8GK4550-2KK12



ALPHA 400/630/1250 DIN zestaw instalacyjny rozłącznik izolacyjny bezpiecznikowy 2x 3NP1123./3NP1133. (NH00/000) montaż na płycie wsporczej W=300mm, szer.= 250 mm

Wersja	
Nazwa markowa produktu	ALPHA
oznaczenie produktu	Zestaw montażowy rozłącznika izolacyjnego bezpiecznikowego NH
wykonanie produktu	2x 3NP1123 / 3NP1133, NH00/000, montaż na płycie wsporczej
wykonanie osłony	z wycięciem
element składowy produktu	
● **szyna uziemiająca**	Nie
● osłona z tworzywa sztucznego	Tak
● płyta montażowa	Tak
Konstrukcja mechaniczna	
wysokość	300 mm
szerokość	250 mm
pozycja montażowa	Pionowo
Waga netto na jedn.	1,007 kg

Zezwolenia Certyfikaty

Environment		General Product Approval			
Environmental Confirmations	Environmental Confirmations			Confirmation	

General Product Approval	Test Certificates	other		
	Special Test Certificate	Confirmation	Miscellaneous	

Więcej informacji

Informacje dotyczące opakowania
Informacje dotyczące opakowania
Information for data generation and storage
https://support.industry.siemens.com/cs/ww/en/view/109995012
Information- and Downloadcenter (Catalogs, Brochures,…)
https://www.siemens.com/lowvoltage/catalogs
Industry Mall (Online ordering system)
https://mall.industry.siemens.com/mall/en/en/Catalog/product?mlfb=8GK4550-2KK12
Service&Support (Manuals, Certificates, Characteristics, FAQs,...)
https://support.industry.siemens.com/cs/ww/pl/ps/8GK4550-2KK12
Image database (product images, 2D dimension drawings, 3D models, device circuit diagrams, ...)

Zmiany zastrzeone
© Copyright Siemens

https://www.automation.siemens.com/bilddb/cax_en.aspx?mlfb=8GK4550-2KK12
CAx-Online-Generator
https://www.siemens.com/cax
Tender specifications
https://www.siemens.com/specifications
Krzywe charakterystyczne
https://curves.simaris.siemens.com/curves/<mmp_prod_noCOMP="HAUPT"></mmp_prod__no>

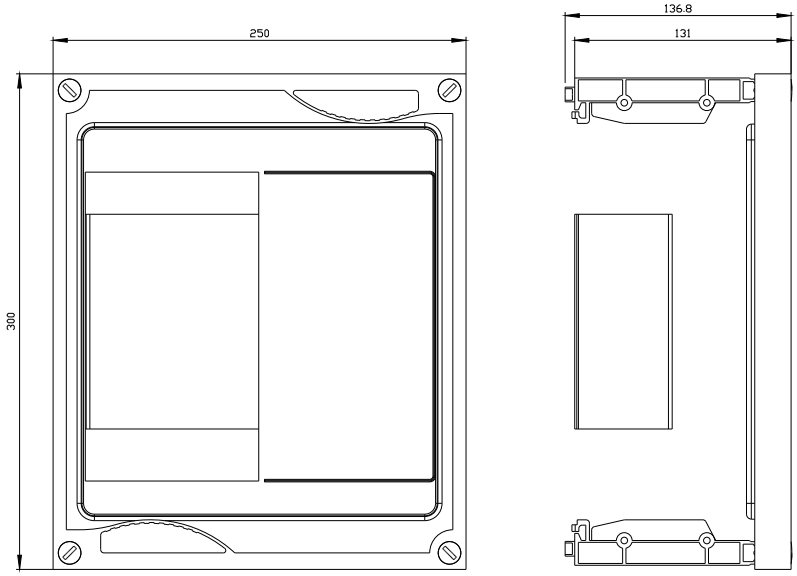

Ostatnia zmiana: 18.06.2026

Zmiany zastrzeone
© Copyright Siemens

Zmiany zastrzeone
© Copyright Siemens