SIEMENS

Karta informacyjna 8GK4736-2KK22

ALPHA 400/630/1250 DIN zestaw instalacyjny wyłącznik kompaktowy 3 x 3VA20 i 3VA22 do 250 A z przednim napędem obrotowym W=300mm, szer.= 500 mm montaż pionowy

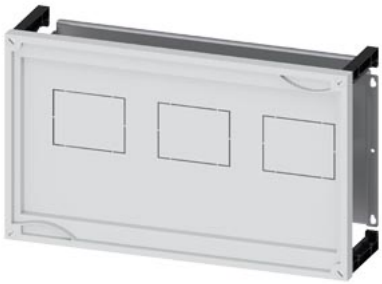

Wersja	
Nazwa markowa produktu	ALPHA
oznaczenie produktu	Zestaw montażowy do wyłącznika kompaktowego 3VA2
wykonanie produktu	1 x 3VA23/ 3VA24/ 630A z przednim napędem obrotowym
wykonanie osłony	z wycięciem
prąd roboczy wartość znamionowa	250 A
element składowy produktu	
● **szyna uziemiająca**	Nie
● osłona z tworzywa sztucznego	Tak
● płyta montażowa	Tak

Konstrukcja mechaniczna	
wysokość	450 mm
szerokość	500 mm
pozycja montażowa	Pionowo
Waga netto na jedn.	2,887 kg

Zezwolenia Certyfikaty

Environment		General Product Approval			
Environmental Confirmations	Environmental Confirmations	VDE	EAC	Confirmation	CE EG-Konf.

Test Certificates		other	
Special Test Certificate	Confirmation	Miscellaneous	产品合格 QC PASS

Więcej informacji

Informacje dotyczące opakowania
Informacje dotyczące opakowania
Information for data generation and storage
https://support.industry.siemens.com/cs/ww/en/view/109995012
Information- and Downloadcenter (Catalogs, Brochures,…)
https://www.siemens.com/lowvoltage/catalogs
Industry Mall (Online ordering system)
https://mall.industry.siemens.com/mall/en/en/Catalog/product?mlfb=8GK4736-2KK22
Service&Support (Manuals, Certificates, Characteristics, FAQs,...)
https://support.industry.siemens.com/cs/ww/pl/ps/8GK4736-2KK22

Zmiany zastrzeone
© Copyright Siemens

Image database (product images, 2D dimension drawings, 3D models, device circuit diagrams, ...)
https://www.automation.siemens.com/bilddb/cax_en.aspx?mlfb=8GK4736-2KK22
CAx-Online-Generator
https://www.siemens.com/cax
Tender specifications
https://www.siemens.com/specifications
Krzywe charakterystyczne
https://curves.simaris.siemens.com/curves/<mmp_prod_noCOMP="HAUPT"></mmp_prod__no>

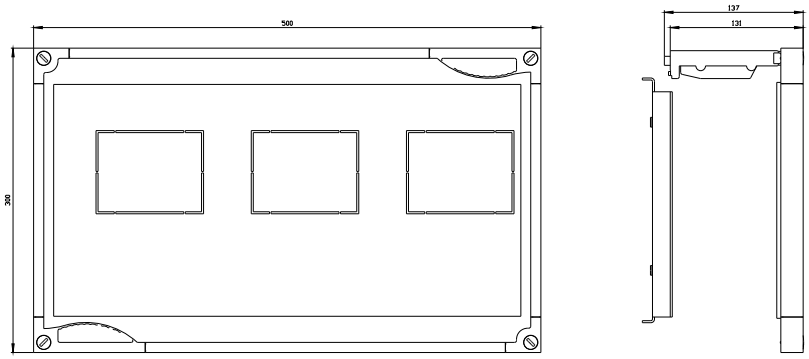

Ostatnia zmiana: 18.06.2026

Zmiany zastrzeone
© Copyright Siemens

Zmiany zastrzeone
© Copyright Siemens