SIEMENS

Karta informacyjna 8GK4800-2KK22

ALPHA 400/630/1250 DIN zestaw instalacyjny szynowa podstawa bezpiecznikowa na 3- lub 4-biegunowym systemie szyn zbiorczych 60 mm wys.= 300 mm, szer.= 500 mm NEOZED i DIAZED uchwyt szyny zbiorczej zamawiać osobno

Wersja	
Nazwa markowa produktu	ALPHA
oznaczenie produktu	Zestaw montażowy do konikowej podstawy bezpiecznikowej
wykonanie produktu	do systemu szyn zbiorczych 60mm 8US 3 i 4 bieg.
wykonanie osłony	z wycięciem
element składowy produktu	
● **szyna uziemiająca**	Nie
● osłona z tworzywa sztucznego	Tak
● płyta montażowa	Tak

Konstrukcja mechaniczna	
wysokość	300 mm
szerokość	500 mm
pozycja montażowa	Poziomo
Waga netto na jedn.	1,362 kg

Zezwolenia Certyfikaty

Environment		General Product Approval			
Environmental Confirmations	Environmental Confirmations	VDE	EAC	Confirmation	CE EG-Konf.

Test Certificates		other	
Special Test Certificate	Confirmation	Miscellaneous	产品合格 QC PASS

Więcej informacji

Informacje dotyczące opakowania
Informacje dotyczące opakowania
Information for data generation and storage
https://support.industry.siemens.com/cs/ww/en/view/109995012
Information- and Downloadcenter (Catalogs, Brochures,…)
https://www.siemens.com/lowvoltage/catalogs
Industry Mall (Online ordering system)
https://mall.industry.siemens.com/mall/en/en/Catalog/product?mlfb=8GK4800-2KK22
Service&Support (Manuals, Certificates, Characteristics, FAQs,...)
https://support.industry.siemens.com/cs/ww/pl/ps/8GK4800-2KK22
Image database (product images, 2D dimension drawings, 3D models, device circuit diagrams, ...)
https://www.automation.siemens.com/bilddb/cax_en.aspx?mlfb=8GK4800-2KK22

Zmiany zastrzeone
© Copyright Siemens

CAx-Online-Generator
https://www.siemens.com/cax
Tender specifications
https://www.siemens.com/specifications
Krzywe charakterystyczne
https://curves.simaris.siemens.com/curves/<mmp_prod_noCOMP="HAUPT"></mmp_prod__no>

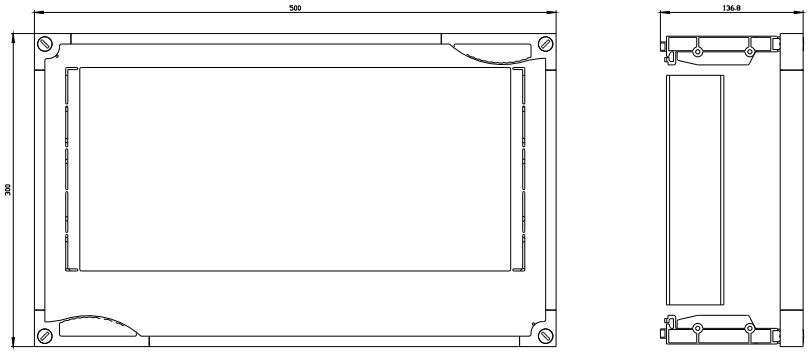

Ostatnia zmiana: 18.06.2026

Zmiany zastrzeone
© Copyright Siemens

Zmiany zastrzeone
© Copyright Siemens