SIEMENS

Karta informacyjna 8GK4720-2KK10

ALPHA 400/630/1250 DIN zestaw instalacyjny rozłącznik izolacyjny 3KD... wielkość 1 i 2 W=300mm, szer.= 250 mm do zastosowania 2x wielk. 1 (urządzenia 3-biegunowe) lub 1x rozm. 1 lub 2 (urządzenia 4-biegunowe) do urządzeń z napędem bezpośrednim

Wersja	
Nazwa markowa produktu	ALPHA
oznaczenie produktu	Zestaw montażowy rozłącznika izolacyjnego
wykonanie produktu	1x 3KD
wykonanie osłony	z wycięciem
element składowy produktu	
● **szyna uziemiająca**	Nie
● osłona z tworzywa sztucznego	Tak
● płyta montażowa	Tak

Konstrukcja mechaniczna	
wysokość	300 mm
szerokość	250 mm
pozycja montażowa	Pionowo
Waga netto na jedn.	659 g

Zezwolenia Certyfikaty

Environment		General Product Approval			
Environmental Confirmations	Environmental Confirmations	VDE	EAC	Confirmation	CE EG-Konf.

Test Certificates	other	
Special Test Certificate	Confirmation	Miscellaneous

Więcej informacji

Informacje dotyczące opakowania
Informacje dotyczące opakowania
Information for data generation and storage
https://support.industry.siemens.com/cs/ww/en/view/109995012
Information- and Downloadcenter (Catalogs, Brochures,…)
https://www.siemens.com/lowvoltage/catalogs
Industry Mall (Online ordering system)
https://mall.industry.siemens.com/mall/en/en/Catalog/product?mlfb=8GK4720-2KK10
Service&Support (Manuals, Certificates, Characteristics, FAQs,...)
https://support.industry.siemens.com/cs/ww/pl/ps/8GK4720-2KK10
Image database (product images, 2D dimension drawings, 3D models, device circuit diagrams, ...)
https://www.automation.siemens.com/bilddb/cax_en.aspx?mlfb=8GK4720-2KK10

Zmiany zastrzeone
© Copyright Siemens

CAx-Online-Generator
https://www.siemens.com/cax
Tender specifications
https://www.siemens.com/specifications
Krzywe charakterystyczne
https://curves.simaris.siemens.com/curves/<mmp_prod_noCOMP="HAUPT"></mmp_prod__no>

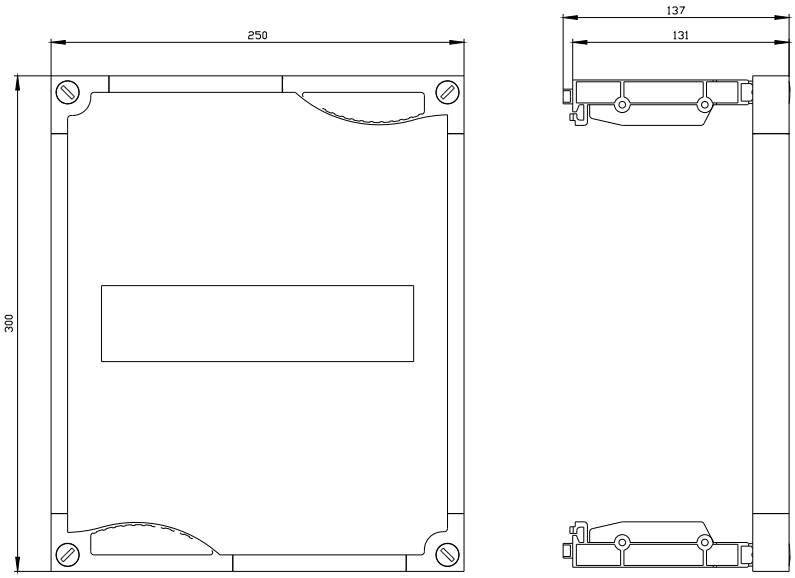

Ostatnia zmiana: 18.06.2026

Zmiany zastrzeone
© Copyright Siemens

Zmiany zastrzeone
© Copyright Siemens