SIEMENS

Karta informacyjna 8GK4720-5KK10

ALPHA 400/630/1250 DIN zestaw instalacyjny wyłącznik kompaktowy 1x 3VL400+RCD wyłącznik kompaktowy+RCD moduł, montaż na płycie wsporczej wys.=750/szer.=250

Wersja	
Nazwa markowa produktu	ALPHA
oznaczenie produktu	Zestaw montażowy wyłącznika kompaktowego 3VL
wykonanie produktu	1x 3VL 400A z RCD
wykonanie osłony	z wycięciem
prąd roboczy wartość znamionowa	400 A
element składowy produktu	
● **szyna uziemiająca**	Nie
● osłona z tworzywa sztucznego	Tak
● płyta montażowa	Tak

Konstrukcja mechaniczna	
wysokość	750 mm
szerokość	250 mm
pozycja montażowa	Pionowo
Waga netto na jedn.	2,84 kg

Zezwolenia Certyfikaty

Environment		General Product Approval			
Environmental Confirmations	Environmental Confirmations	VDE	EAC	Confirmation	CE EG-Konf.

General Product Approval	Test Certificates		other		
UKCA	Type Test Certificates/Test Report	Special Test Certificate	Confirmation	Miscellaneous	产品合格 QC PASS

Więcej informacji

Informacje dotyczące opakowania
Informacje dotyczące opakowania
Information for data generation and storage
https://support.industry.siemens.com/cs/ww/en/view/109995012
Information- and Downloadcenter (Catalogs, Brochures,…)
https://www.siemens.com/lowvoltage/catalogs
Industry Mall (Online ordering system)
https://mall.industry.siemens.com/mall/en/en/Catalog/product?mlfb=8GK4720-5KK10
Service&Support (Manuals, Certificates, Characteristics, FAQs,...)

Zmiany zastrzeone
© Copyright Siemens

https://support.industry.siemens.com/cs/ww/pl/ps/8GK4720-5KK10

Image database (product images, 2D dimension drawings, 3D models, device circuit diagrams, ...)
https://www.automation.siemens.com/bilddb/cax_en.aspx?mlfb=8GK4720-5KK10

CAx-Online-Generator
https://www.siemens.com/cax

Tender specifications
https://www.siemens.com/specifications

Krzywe charakterystyczne
https://curves.simaris.siemens.com/curves/<mmp_prod_noCOMP="HAUPT"></mmp_prod__no>

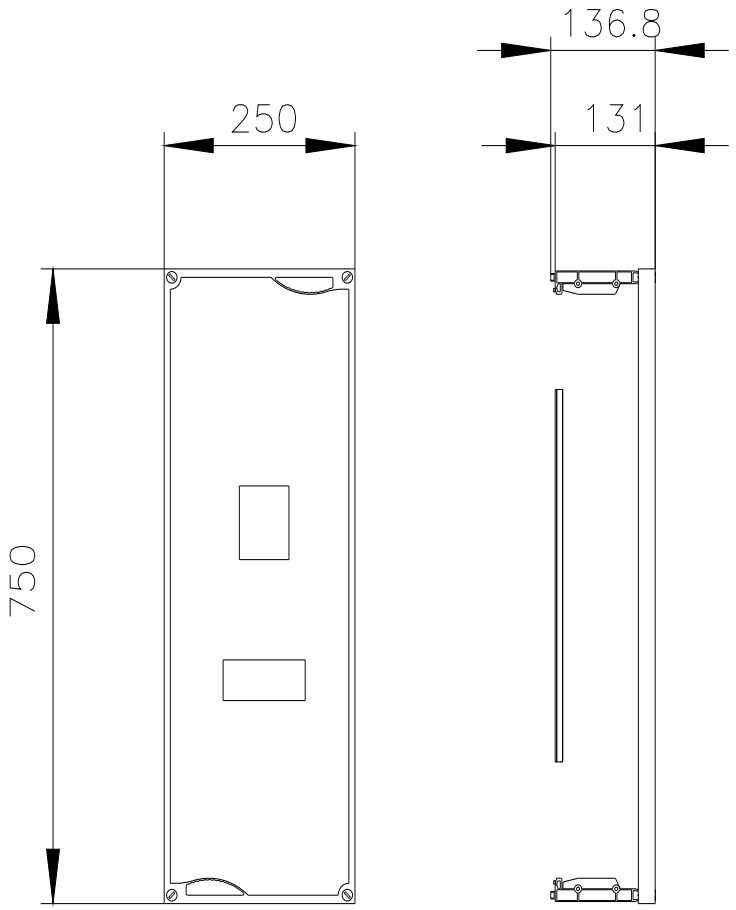

Ostatnia zmiana: 18.06.2026

Zmiany zastrzeone
© Copyright Siemens

Zmiany zastrzeone
© Copyright Siemens