SIEMENS

Karta informacyjna 8GK4401-3KK22

ALPHA 400/630/1250 DIN zestaw instalacyjny zaciski szeregowe poziome osłona pola zamknięta W=450mm, szer.= 500 mm

Wersja	
Nazwa markowa produktu	ALPHA
oznaczenie produktu	Zestaw montażowy zacisków szeregowych
wykonanie osłony	Zamknięty
element składowy produktu	
● **szyna uziemiająca**	Nie
● osłona z tworzywa sztucznego	Tak
● płyta montażowa	Nie

Konstrukcja mechaniczna	
wysokość	450 mm
szerokość	500 mm
pozycja montażowa	Poziomo
Waga netto na jedn.	2,104 kg

Zezwolenia Certyfikaty

Environment		General Product Approval			
Environmental Confirmations	Environmental Confirmations	VDE	EAC	Confirmation	CE EG-Konf.

General Product Approval	Test Certificates		other		
UKCA	Type Test Certificates/Test Report	Special Test Certificate	Confirmation	Miscellaneous	产品合格 QC PASS

Więcej informacji

Informacje dotyczące opakowania
Informacje dotyczące opakowania
Information for data generation and storage
https://support.industry.siemens.com/cs/ww/en/view/109995012
Information- and Downloadcenter (Catalogs, Brochures,…)
https://www.siemens.com/lowvoltage/catalogs
Industry Mall (Online ordering system)
https://mall.industry.siemens.com/mall/en/en/Catalog/product?mlfb=8GK4401-3KK22
Service&Support (Manuals, Certificates, Characteristics, FAQs,...)
https://support.industry.siemens.com/cs/ww/pl/ps/8GK4401-3KK22
Image database (product images, 2D dimension drawings, 3D models, device circuit diagrams, ...)
https://www.automation.siemens.com/bilddb/cax_en.aspx?mlfb=8GK4401-3KK22

Zmiany zastrzeone
© Copyright Siemens

CAx-Online-Generator
https://www.siemens.com/cax
Tender specifications
https://www.siemens.com/specifications
Krzywe charakterystyczne
https://curves.simaris.siemens.com/curves/<mmp_prod_noCOMP="HAUPT"></mmp_prod__no>

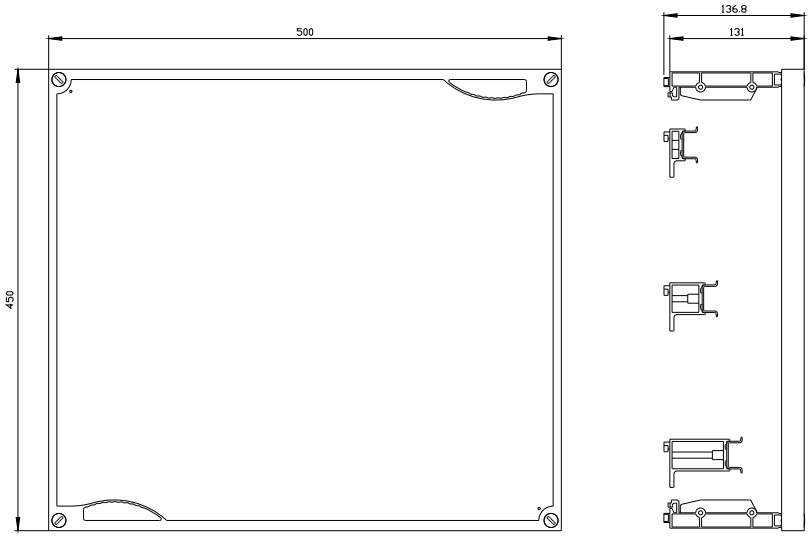

Ostatnia zmiana: 18.06.2026

Zmiany zastrzeone
© Copyright Siemens

Zmiany zastrzeone
© Copyright Siemens