SIEMENS

Karta informacyjna 8GK4451-3KK12

ALPHA 400/630/1250 DIN zestaw instalacyjny płyta montażowa osłona pola zamknięta W=450mm, szer.= 250 mm

Wersja	
Nazwa markowa produktu	ALPHA
oznaczenie produktu	płyta montażowa
wykonanie produktu	do dźwigara montażowego, stal
Ogólne dane techniczne	
obróbka powierzchniowa	ocynkowany
właściwość produktu perforowany	Nie
Konstrukcja mechaniczna	
wysokość	450 mm
szerokość	250 mm
Waga netto na jedn.	1,772 kg
materiał	Blacha stalowa

Zezwolenia Certyfikaty

Environment		General Product Approval			
Environmental Confirmations	Environmental Confirmations	VDE	EAC	Confirmation	CE EG-Konf.

General Product Approval	Test Certificates		other		
UKCA	Type Test Certificates/Test Report	Special Test Certificate	Confirmation	Miscellaneous	产品合格 QC PASS

Więcej informacji

Informacje dotyczące opakowania
Informacje dotyczące opakowania
Information for data generation and storage
https://support.industry.siemens.com/cs/ww/en/view/109995012
Information- and Downloadcenter (Catalogs, Brochures,…)
https://www.siemens.com/lowvoltage/catalogs
Industry Mall (Online ordering system)
https://mall.industry.siemens.com/mall/en/en/Catalog/product?mlfb=8GK4451-3KK12
Service&Support (Manuals, Certificates, Characteristics, FAQs,...)
https://support.industry.siemens.com/cs/ww/pl/ps/8GK4451-3KK12
Image database (product images, 2D dimension drawings, 3D models, device circuit diagrams, ...)
https://www.automation.siemens.com/bilddb/cax_en.aspx?mlfb=8GK4451-3KK12
CAx-Online-Generator

Zmiany zastrzeone
© Copyright Siemens

https://www.siemens.com/cax

Tender specifications

https://www.siemens.com/specifications

Krzywe charakterystyczne

https://curves.simaris.siemens.com/curves/<mmp_prod_noCOMP="HAUPT"></mmp_prod__no>

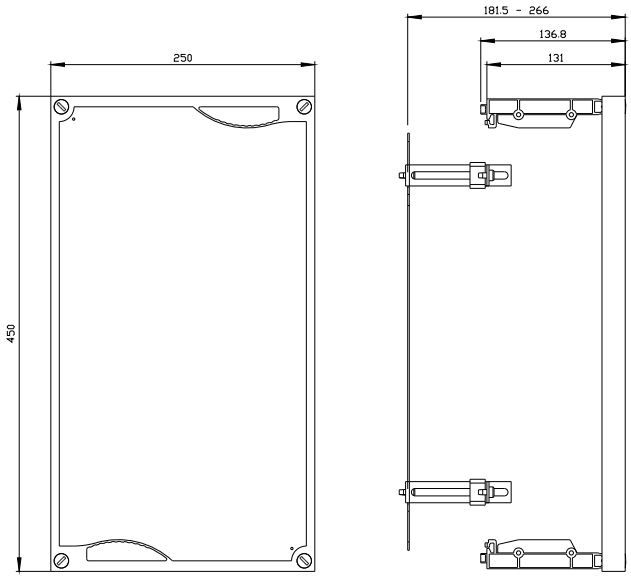

Ostatnia zmiana: 26.05.2025

Zmiany zastrzeone
© Copyright Siemens

Zmiany zastrzeone
© Copyright Siemens