SIEMENS

Karta informacyjna 8GS4006-5

ALPHA-ZS, osłona pola dolna komora przyłączeniowa 300 mm, z nacięciami na 2 wyłączniki SHU

Wersja	
Nazwa markowa produktu	ALPHA
oznaczenie produktu	Wyposażenie
wykonanie produktu	osłona pola
oznaczenie typu produktu	8GS4
akcesoria	Inne
Konstrukcja mechaniczna	
Waga netto na jedn.	492 g

Zezwolenia Certyfikaty

General Product Approval	Test Certificates	other
EAC Confirmation	Type Test Certificates/Test Report	Confirmation 产品合格 QC PASS

Więcej informacji

Informacje dotyczące opakowania
Informacje dotyczące opakowania
Information for data generation and storage
https://support.industry.siemens.com/cs/ww/en/view/109995012
Information- and Downloadcenter (Catalogs, Brochures,…)
https://www.siemens.com/lowvoltage/catalogs
Industry Mall (Online ordering system)
https://mall.industry.siemens.com/mall/en/en/Catalog/product?mlfb=8GS4006-5
Service&Support (Manuals, Certificates, Characteristics, FAQs,...)
https://support.industry.siemens.com/cs/ww/pl/ps/8GS4006-5
Image database (product images, 2D dimension drawings, 3D models, device circuit diagrams, ...)
https://www.automation.siemens.com/bilddb/cax_en.aspx?mlfb=8GS4006-5
CAx-Online-Generator
https://www.siemens.com/cax
Tender specifications
https://www.siemens.com/specifications
Krzywe charakterystyczne
https://curves.simaris.siemens.com/curves/<mmp_prod_noCOMP="HAUPT"></mmp_prod__no>

Zmiany zastrzeone
© Copyright Siemens

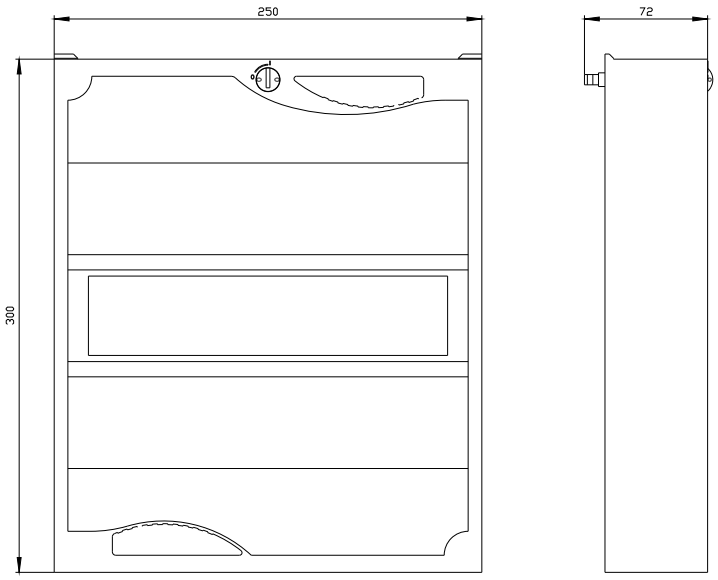

Ostatnia zmiana: 7.08.2025

Zmiany zastrzeone
© Copyright Siemens

Zmiany zastrzeone
© Copyright Siemens