SIEMENS

Karta informacyjna 3WA9111-0BA71

wyposażenie wyłącznika 3WA, Urządzenie zamykające do Dźwignia do kłódek Kłódki to brak w zestawie. część zamienna do opcji Z S33.

Wersja	
Nazwa markowa produktu	SENTRON
oznaczenie produktu	urządzenie zamykające
wykonanie produktu	Urządzenie zamykające dźwigni napędu przy pomocy kłódek.
Waga netto na jedn.	63 g

Zezwolenia Certyfikaty

General Product Approval				EMV	Test Certificates
EAC	Confirmation	CE EG-Konf.	UKCA	RCM	Special Test Certificate

Test Certificates		Maritime application	other	
Type Test Certificates/Test Report	Miscellaneous	Lloyd's Register LRS	产品合格 QC PASS	Confirmation

Więcej informacji

Informacje dotyczące opakowania
Informacje dotyczące opakowania
Information for data generation and storage
https://support.industry.siemens.com/cs/ww/en/view/109995012
Information- and Downloadcenter (Catalogs, Brochures,…)
https://www.siemens.com/lowvoltage/catalogs
Industry Mall (Online ordering system)
https://mall.industry.siemens.com/mall/en/en/Catalog/product?mlfb=3WA9111-0BA71
Service&Support (Manuals, Certificates, Characteristics, FAQs,...)
https://support.industry.siemens.com/cs/ww/pl/ps/3WA9111-0BA71
Image database (product images, 2D dimension drawings, 3D models, device circuit diagrams, ...)
https://www.automation.siemens.com/bilddb/cax_en.aspx?mlfb=3WA9111-0BA71
CAx-Online-Generator
https://www.siemens.com/cax
Tender specifications
https://www.siemens.com/specifications
Krzywe charakterystyczne
https://curves.simaris.siemens.com/curves/<mmp_prod_noCOMP="HAUPT"></mmp_prod__no>

Zmiany zastrzeone
© Copyright Siemens

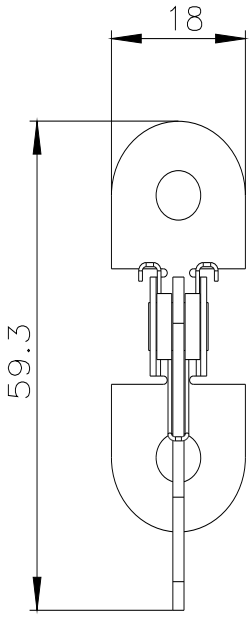

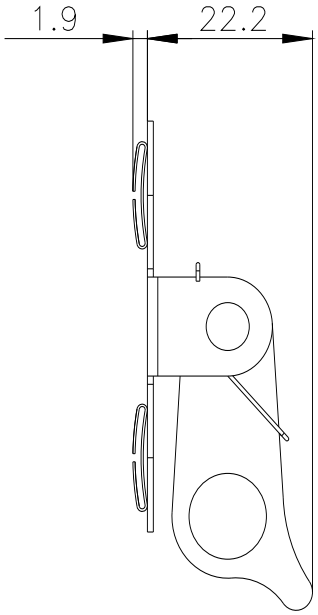

Ostatnia zmiana: 13.04.2025

Zmiany zastrzeone
© Copyright Siemens

Zmiany zastrzeone
© Copyright Siemens