SIEMENS

Karta informacyjna 8MF1000-2HL

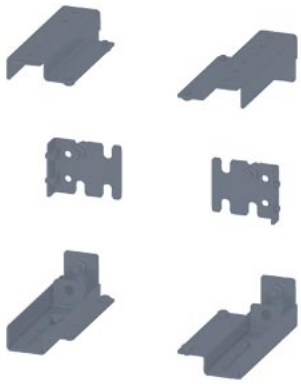

SIVACON, adapter, do systemu okablowań Lütze, ocynk

Wersja	
Nazwa markowa produktu	SIVACON
oznaczenie produktu	adapter
wykonanie produktu	do systemu okablowania Lütze
wykonanie powierzchni	ocynkowany
wykonanie produktu kompatybilny elektromagnetycznie	Nie
materiał	stal
element składowy produktu	
● wentylacja	Nie

Konstrukcja mechaniczna	
Waga netto na jedn.	1,8 kg

Zezwolenia Certyfikaty

Environment	General Product Approval	Test Certificates
Environmental Confirmations		Special Test Certificate

other

Miscellaneous	Miscellaneous	Confirmation

Więcej informacji

Informacje dotyczące opakowania
Informacje dotyczące opakowania
Information for data generation and storage
https://support.industry.siemens.com/cs/ww/en/view/109995012
Information- and Downloadcenter (Catalogs, Brochures,…)
https://www.siemens.com/lowvoltage/catalogs
Industry Mall (Online ordering system)
https://mall.industry.siemens.com/mall/en/en/Catalog/product?mlfb=8MF1000-2HL
Service&Support (Manuals, Certificates, Characteristics, FAQs,...)
https://support.industry.siemens.com/cs/ww/pl/ps/8MF1000-2HL
Image database (product images, 2D dimension drawings, 3D models, device circuit diagrams, ...)
https://www.automation.siemens.com/bilddb/cax_en.aspx?mlfb=8MF1000-2HL

Zmiany zastrzeone
© Copyright Siemens

CAx-Online-Generator
https://www.siemens.com/cax
Tender specifications
https://www.siemens.com/specifications
Krzywe charakterystyczne
https://curves.simaris.siemens.com/curves/<mmp_prod_noCOMP="HAUPT"></mmp_prod__no>

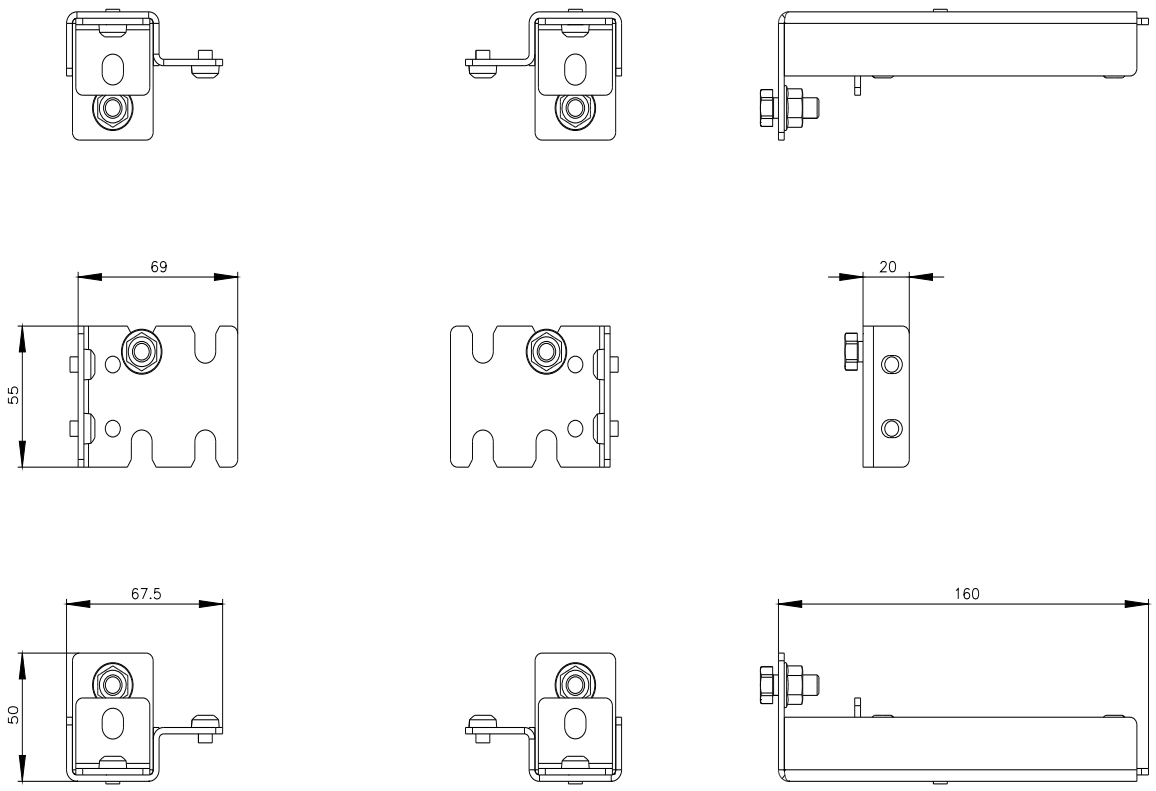

Ostatnia zmiana: 26.05.2025

Zmiany zastrzeone
© Copyright Siemens

Zmiany zastrzeone
© Copyright Siemens